MAINTIEN DU FONCTIONNEMENT EN CAS D'INCENDIE

ASSORTIMENT DE BASE LANZ

Tél. 062 388 21 21

lanz oensingen sa
Südringstrasse 2
4702 Oensingen

www.lanz-oens.com

info@lanz-oens.com

VOUS POUVEZ NOUS FAIRE CONFIANCE.

SWISS MADE EN DIRECT D'OENSINGEN

Depuis plus de 100 ans, lanz oensingen sa est votre partenaire suisse en matière de cheminement de câbles, de canalisations électriques et de raccordement des postes de travail. Entreprise familiale intransigeante sur la qualité de nos produits, nous privilégions les partenariats qui s'inscrivent dans la durée. Nous produisons tous les composants nécessaires au cheminement moderne des câbles et aux canalisations électriques efficientes dans notre usine d'Oensingen. À ce titre, nous sommes le seul acteur de ce marché labellisé Swiss Made. Et nous en sommes fiers. Vous pouvez donc attendre de nous une très haute qualité suisse, une production et une logistique durables et la préservation des emplois locaux.

TOUJOURS. TOUT. TOUT DE SUITE.

Notre site de production situé à la jonction d'axes de communication majeurs et notre flotte de camions vous garantissent qualité et ponctualité des livraisons.

RIEN N'EST IMPOSSIBLE.

Flexibles, nos lignes de production s'adaptent pour satisfaire pleinement toutes les exigences de nos clients.

PRÉSENCE LOCALE

Nos produits sont distribués dans toute la Suisse par les plus grands grossistes en électricité. Nos spécialistes sauront répondre à vos interrogations dans la langue nationale de votre choix et vous proposer des solutions.

NOUS CONNAISSONS NOTRE AFFAIRE.

Demandez-nous conseil sur un sujet particulier ou participez, avec votre équipe, à l'une des formations sur le thème du maintien du fonctionnement qu'organise notre LANZ Academy à Oensingen. Nos spécialistes sont à votre écoute et seront ravis de vous accueillir.

PRODUITS SWISS MADE POUR LE MAINTIEN DU FONCTIONNEMENT EN CAS D'INCENDIE

Chers partenaires,

LANZ est le seul fabricant de systèmes de câblage certifié Swiss Made et nous en sommes fiers. Le label Swiss Made est bien plus qu'une indication d'origine à nos yeux. Il est le symbole d'un engagement en faveur du marché suisse et exprime le fait que les besoins de nos partenaires suisses sont toujours au cœur des préoccupations de toutes les activités de LANZ. C'est la raison pour laquelle LANZ se penche sur des thèmes particulièrement sensibles comme la protection incendie à la seule lumière de la législation suisse.

Il faut dire qu'en matière de protection incendie, la Suisse est exemplaire et définit l'un des standards de sécurité les plus stricts au monde, surtout grâce à l'Association des établissements cantonaux d'assurance incendie (AEAI). Cette dernière édicte des prescriptions de protection incendie en vigueur dans toute la Suisse, qui constituent la base légale pour l'exécution de la protection incendie dans les bâtiments. En entrant dans le répertoire de la protection incendie géré par l'AEAI et grâce aux reconnaissances AEAI correspondantes, une entreprise prouve que ses produits sont conformes aux règles de protection incendie et aux plus strictes normes de sécurité suisses.

Nous sommes représentés dans le répertoire de l'AEAI et reconnus par l'AEAI avec un large éventail de produits. Dans cette brochure, nous avons le plaisir de vous présenter l'assortiment correspondant avec les notices de montage.

Associée au bon montage, la reconnaissance AEAI de LANZ vous permet de justifier de la conformité aux normes de protection incendie des produits utilisés pour la pose des câbles. Nous sommes donc particulièrement heureux d'être le seul producteur de matériel de câblage à offrir cette valeur ajoutée à nos chers partenaires LANZ. Cela aussi fait partie de notre compréhension du Swiss Made.

Au nom de toute l'équipe LANZ, nous vous remercions de votre partenariat fidèle et nous tenons volontiers à votre disposition pour toute question.

Meilleures salutations,

Philippe Baur
Directeur

Beat Ruch
Responsable du secteur Vente

TABLE DES MATIÈRES

1. Informations générales

Protection incendie et maintien du fonctionnement Page 5
Assortiment de base types de câbles certifiés Page 6
Assortiment de base éléments de fixation contrôlés Page 7
Consigne de montage pour occupation mixte Page 8
Marquage et déclaration de conformité Page 9

2. Assortiment de base montage au plafond

Montage au plafond chemin de câbles sur poutrelle plafonnière Multifix Page 10
Montage au plafond échelle de câbles sur poutrelle plafonnière Multifix Page 12
Montage au plafond canal G sur poutrelle à crochets Page 14
Montage au plafond canal G sur rail à crochets standard Page 16
Montage au plafond canal G avec pont de serrage Page 18
Montage au plafond canal G sur mini rail à crochets Page 20
Montage au plafond canal C Page 22
Montage au plafond boucle murale de plafond Page 24
Montage au plafond barre profilée Multifix Page 26

3. Assortiment de base montage mural

Montage mural chemin de câbles sur support standard de maintien de fonction Page 28
Montage mural échelle de câbles sur support standard de maintien de fonction Page 30
Montage mural canal G sur poutrelle à crochets Page 32
Montage mural canal G sur rail à crochets standard Page 34
Montage mural canal G avec pont de serrage Page 36
Montage mural canal G sur mini rail à crochets Page 38
Montage mural canal C Page 40
Montage mural boucle murale de plafond Page 42
Montage mural barre profilée Multifix Page 44

4. Assortiment de base zone montante

Zone montante < 3.5m échelle de câbles avec bride murale Page 46
Zone montante < 3.5m échelle de câbles directe Page 48
Zone montante < 3.5m barre profilée Multifix Page 50
Zone montante < 3.5m multichemin avec bride murale Page 52
Zone montante > 3.5m types de montage Page 54
Zone montante > 3.5m box de zone montante E90 Page 55
Zone montante > 3.5m box de zone montante avec barre profilée Multifix Page 56
Zone montante > 3.5m échelle de câbles avec bride murale Page 58
Zone montante > 3.5m échelle de câbles directe Page 60
Zone montante > 3.5m barre profilée Multifix Page 62
Zone montante > 3.5m multichemin avec bride murale Page 64

5. Notes Page 66

PROTECTION INCENDIE ET MAINTIEN DU FONCTIONNEMENT

Le but de la protection incendie est de protéger la vie et la santé des humains et des animaux et d'éviter les pertes économiques. Dans le domaine de la protection incendie, le maintien du fonctionnement des installations électriques joue un rôle primordial, les systèmes porteurs de câbles avec maintien de fonctionnement assurant en effet le fonctionnement des installations essentielles le temps de l'évacuation et l'endiguement de la propagation de l'incendie. Pensons par exemple aux ascenseurs, éclairages de secours ou encore pompes de sprinklers. Le maintien du fonctionnement en cas d'incendie est divisé en trois classes:

CLASSES DE MAINTIEN DU FONCTIONNEMENT	MAINTIEN DU FONCTIONNEMENT EN MINUTES
E30	≥ 30
E60	≥ 60
E90	≥ 90

Le maintien du fonctionnement des installations électriques étant essentiel pour la survie, les produits correspondants doivent être vérifiés par un laboratoire indépendant et faire l'objet d'une déclaration correspondante par le fabricant. Les câbles, mais aussi les systèmes porteurs de câbles doivent pouvoir résister au feu pendant un certain temps. Le câble doit résister au mieux à la chaleur et aux flammes, sans perdre sa capacité d'isolation sans quoi il pourrait créer un court-circuit. En même temps, le système porteur doit soutenir au mieux les câbles pour empêcher une interruption du circuit électrique pendant la durée prédéfinie. Pour tester cette interaction complexe dans des conditions les plus proches possible de la réalité, le procédé de contrôle de la norme industrielle allemande DIN 4102-12 est reconnu dans de nombreux pays.

ASSOCIATION DES ÉTABLISSEMENTS CANTONAUX D'ASSURANCE INCENDIE (AEAI)
En Suisse, c'est l'association des établissements cantonaux d'assurance incendie (AEAI) qui édicte les prescriptions applicables à la protection incendie. Ces prescriptions sont définies dans la norme de protection incendie de l'AEAI et dans les directives de protection incendie de l'AEAI. Elles établissent l'un des standards de sécurité probablement les plus stricts au monde. Vous trouverez ces prescriptions de protection incendie sous www.bsvonline.ch.

Pour que les planificateurs, maîtres d'ouvrage, autorités de protection incendie et responsables AQ aient une vue d'ensemble la plus actuelle et complète des produits conformes aux normes de protection incendie, l'AEAI gère un répertoire de protection incendie. Ce répertoire est disponible à l'adresse www.bsronline.ch.

Le groupe suivant s'applique au matériel d'installation électrique avec maintien du fonctionnement dans le répertoire de la protection incendie:

- Groupe de protection incendie 703 Conduit de protection incendie pour câbles (systèmes porteurs)

Quand une entreprise souhaite faire figurer un produit ou une ligne de produits dans le répertoire, l'AEAI vérifie leur conformité avec les dispositions de contrôle applicables. Pour le maintien du fonctionnement des systèmes porteurs de câbles, c'est la norme industrielle DIN 4102-12 qui fait foi. Après une approbation formelle de la part de la commission technique et la consultation auprès des cantons, l'AEAI établit une reconnaissance, qui est ensuite inscrite au répertoire de la protection incendie. Cette inscription confirme que les produits évoqués sont conformes aux exigences de l'AEAI.

MAINTIEN DU FONCTIONNEMENT AVEC LANZ – CONFORME À LA PROTECTION INCENDIE SELON L'AEAI
Avec ses reconnaissances AEAI du sous-groupe 703 «Conduit de protection incendie pour câbles (systèmes porteurs)», LANZ propose le plus grand choix de produits de maintien du fonctionnement de systèmes porteurs en Suisse. Les reconnaissances AEAI se fondent sur des contrôlés réalisés auprès des instituts de contrôle allemands accrédités «Materialprüfungsamt Nordrhein-Westfalen» à Erwitte et «DMT-Prüflaboratorium» à Dortmund. Les contrôles ont été réalisés avec les câbles de maintien de fonctionnement les plus courants pour le transfert d'énergie et les télécommunications des fabricants Studer Cables et Dätwiler. Les câbles d'autres fabricants peuvent également être utilisés en suivant la liste de câbles correspondantes en page 6.

LE BON CHOIX
Le tableau ci-dessous vous donne un aperçu de notre assortiment standard avec reconnaissance AEAI pour le montage au plafond, mural et l'utilisation dans des zones montantes. N'hésitez pas à nous demander des détails ou des configurations spéciales. Nos spécialistes se tiennent à votre disposition.

ASSORTIMENT DE BASE TYPES DE CÂBLES CERTIFIÉS

Afin de garantir le maintien du fonctionnement en cas d'incendie selon DIN 4102-12, veuillez tenir compte des types de câbles et éléments de fixation ci-après. Observez à ce sujet les tableaux des pièces et des types de câbles dans les notices de montage. Cette brochure contient uniquement les **configurations de l'assortiment de base.**

TYPES DE CÂBLES CERTIFIÉS

							Type de câbles							
N° de configuration	**N° de la reconnaissance AEAI**	**Système porteur**	**Largeur**	**Support**	**Charge utile**	**Espacement des supports**	(N)HXH FE180 **E90**	(N)HXCH FE180 **E90**		(N)HXH FE180 **E30-E60**	(N)HXCH FE180 **E30-E60**		JE-H(St)H FE180 **E30-90**	JE-H(St)HRH FE180 **E30-90**
CHAPITRE 2 - ASSORTIMENT DE BASE MONTAGE AU PLAFOND														
1.01	27683	**Chemin de câbles** sur poutrelle plafonnière Multifix	100-400	Support std de maintien de fonction	20kg/m	1.5m	E90	E90		E90	E60		E30	E30
1.02	27696	**Échelle de câbles** sur poutrelle plafonnière Multifix	200-400	Support std de maintien de fonction	20kg/m	1.5m	E90	E90		E60	E60		E60	E60
1.03	27684	**Canal G** sur poutrelle à crochets (transversal/de chant)	50-150	-	10kg/m	1.5m	E90	E90		E60	E30		E30	E60
1.04	27684	**Canal G** sur rail à crochets standard (transversal/de chant)	50-150	-	10kg/m	1.5m	E90	E90		E60	E30		E30	E60
1.05	27684	**Canal G** avec pont de serrage (transversal/de chant)	50-150	Pont de serrage	10kg/m	1.5m	E90	E90		E60	E30		E30	E60
1.06	27684	**Canal G** sur mini rail à crochets (transversal/de chant)	50-150	-	10kg/m	1.5m	E90	E90		E60	E30		E30	E60
1.07	27686	**Canal C**	50	Support de câbles pour canal C	-	0.8m	E90			E60	E30		E90	E90
1.08	-	**Boucle murale de plafond**	54-68	-	7.5kg/b	0.8m	E90	E90		E30	E30		E90	E90
1.09	31641	**Barre profilée Multifix** 50x25mm	200-500	Étrier de câbles E=60cm	5kg/b	0.6m	E90	E90		E90	E60		E30	E30
CHAPITRE 3 - ASSORTIMENT DE BASE MONTAGE MURAL														
2.01	27683	**Chemin de câbles** sur support standard de maintien de fonction	100-400	Support std de maintien de fonction	20kg/m	1.5m	E90	E90		E90	E60		E30	E30
2.02	27696	**Échelle de câbles** sur support standard de maintien de fonction	200-400	Support std de maintien de fonction	20kg/m	1.5m	E90	E90		E60	E60		E60	E60
2.03	27684	**Canal G** sur poutrelle à crochets (transversal/de chant)	50-150	-	10kg/m	1.5m	E90	E90		E60	E30		E30	E60
2.04	27684	**Canal G** sur rail à crochets standard (transversal/de chant)	50-150	-	10kg/m	1.5m	E90	E90		E60	E30		E30	E60
2.05	27684	**Canal G** avec pont de serrage (transversal/de chant)	50-150	Pont de serrage	10kg/m	1.5m	E90	E90		E60	E30		E30	E60
2.06	27684	**Canal G** sur mini rail à crochets (transversal/de chant)	50-150	-	10kg/m	1.5m	E90	E90		E60	E30		E30	E60
2.07	27686	**Canal C**	50	Support de câbles pour canal C	-	0.8m	E90			E60	E30		E90	E90
2.08	-	**Boucle murale de plafond**	54-68	-	7.5kg/b	0.8m	E90	E90		E30	E30		E90	E90
2.09	31641	**Barre profilée Multifix** 50x25mm	200-500	Étrier de câbles E=60cm	5kg/b	0.6m	E90	E90		E90	E60		E30	E30
CHAPITRE 4 - ASSORTIMENT DE BASE ZONE MONTANTE														
3.01	-	**Box de zone montante** avec barre profilée Multifix[1]	100-400	Étrier de câbles E=60cm	-	3.5m	voir bas de page[1]							
3.02	27690	**Échelle de câbles** avec bride murale zone montante < 3.5m	200-400	Étrier de câbles E=60cm	20kg/m	1.5m	E90	E90		E90	E60		E30	E90
3.03	27690	**Échelle de câbles** directe zone montante < 3.5m	200-400	Étrier de câbles E=60cm	20kg/m	1.5m	E90	E90		E90	E60		E30	E90
3.04	31641	**Barre profilée Multifix** 50x25mm zone montante < 3.5m	200-500	Étrier de câbles E=60cm	5kg/b	0.6m	E90	E90		E90	E60		E30	E30
3.05	27689	**Multichemin** avec bride murale zone montante < 3.5m	100-400	Étrier de câbles E=60cm	20kg/m	1.5m	E90	E90		E30	E30		E30	E60
3.06	27690	**Échelle de câbles** avec bride murale zone montante > 3.5m	200-400	Étrier de câbles E=60cm	20kg/m	1.5m	E90	E90		E90	E60		E30	E90
3.07	27690	**Échelle de câbles** directe zone montante > 3.5m	200-400	Étrier de câbles E=60cm	20kg/m	1.5m	E90	E90		E90	E60		E30	E90
3.08	31641	**Barre profilée Multifix** 50x25mm zone montantee > 3.5m	200-500	Étrier de câbles E=60cm	5kg/b	0.6m	E90	E90		E90	E60		E30	E30
3.09	27689	**Multichemin** avec bride murale zone montante > 3.5m	100-400	Étrier de câbles E=60cm	20kg/m	1.5m	E90	E90		E30	E30		E30	E60

[1]Pour cette configuration, veuillez demander un certificat d'essai relié au projet auprès de lanz oensingen sa, Tél.: +41 62 388 21 21, e-mail: info@lanz-oens.com

E=Espacement

ÉLÉMENTS DE FIXATION CONTRÔLÉS

Il existe plusieurs systèmes de fixation à choisir en fonction du système porteur de câbles. Lors du montage, il faut veiller à n'utiliser que des éléments de fixation homologués pour la maçonnerie ou le support concerné(e) et de fixer les connexions en appliquant le couple de serrage indiqué (Nm).

Pour garantir le maintien du fonctionnement, il faut utiliser des éléments de fixation qui résistent au feu et conformes à la norme R30 - R120 pour toutes les fixations, suspensions, etc. L'assortiment LANZ ne compte que des chevilles et des vis à béton ayant été soumis à un essai de résistance au feu.

Pour faciliter les commandes et éviter les erreurs, des listes des produits et des éléments de fixation adéquats sont présentées avec chaque configuration. Pour des solutions individuelles, n'hésitez pas à nous contacter. Nous nous tenons volontiers à votre disposition pour tout conseil.

ÉLÉMENTS DE FIXATION CONTRÔLÉS

ARTICLE	N° ELDAS	N° LANZ	
Vis à béton FBS II 6 X 60	160 006 006	339 039	acier électrozingué
Vis à béton FBS II 10 X 90	160 010 016	339 040	acier électrozingué
Vis à béton FBS II 10 X 90	160 010 006	369 040	acier inoxydable (A4)
Cheville FAZ II 10/10 K GS M10 X 75	127 090 836	339 000	acier électrozingué
Cheville FAZ II 10/10 K GS M10 X 75	127 090 876	369 000	acier inoxydable (A4)
Cheville FAZ II 6/10 K M6 X 65	127 092 006	339 010	acier électrozingué
Cheville FAZ II 6/10 K M6 X 65	127 092 026	369 010	acier inoxydable (A4)

PLUSIEURS SYSTÈMES, UN SEUL FOURNISSEUR. ET VOUS AVEC TOUT.

Nous fournissons des systèmes complets pour le cheminement de câbles, les canalisations électriques et le raccordement des postes de travail. Voilà notre force. Votre avantage: un seul interlocuteur et une fourniture au meilleur prix. Appelez nos spécialistes, ils vous conseilleront volontiers.

CHEMINEMENT DES CÂBLES

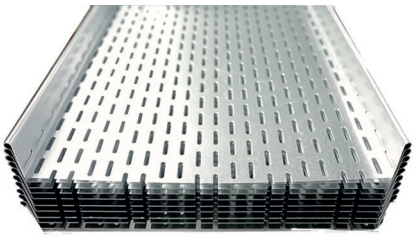

CANALISATIONS ÉLECTRIQUES

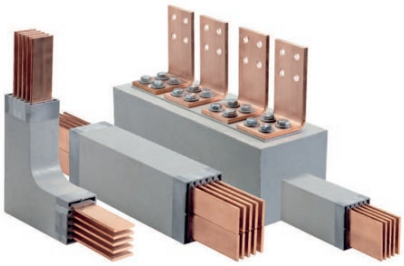

RACCORDEMENT DES POSTES DE TRAVAIL

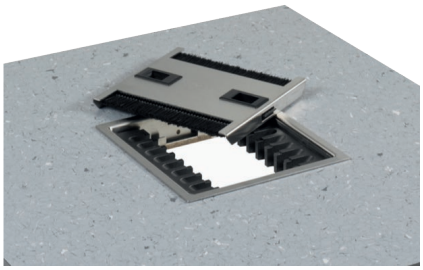

lanz oensingen sa I Südringstrasse 2 I 4702 Oensingen I Tél. 062 388 21 21 I info@lanz-oens.com I www.lanz-oens.com

CONSIGNE DE MONTAGE POUR OCCUPATION MIXTE

Les circuits électriques à des fins de sécurité doivent être posés séparément des autres circuits électriques. Si des réseaux de sécurité sont posés sur le même chemin que le réseau général, ils doivent obligatoirement être séparés par une séparation interne. Dans ce cas, il faut impérativement tenir compte du poids de tous les câbles (réseau général et réseau de sécurité). Le réseau de distribution électrique à des fins de sécurité doit être protégé des effets d'un incendie de manière à ce que le maintien du fonctionnement corresponde à la durée de service prévue des consommateurs raccordés. En cas de pose ouverte, le maintien du fonctionnement d'un réseau de sécurité doit être garanti en utilisant le système porteur adéquat, en l'installation et en faisant cheminer les câbles de manière conforme.

Les circuits électriques de sécurité et les réseaux de sécurité doivent toujours être posés le plus en haut, directement sous le plafond pour éviter que le système de câbles avec maintien du fonctionnement soit altéré par la chute de systèmes de ventilation, conduite, etc. en cas d'incendie.

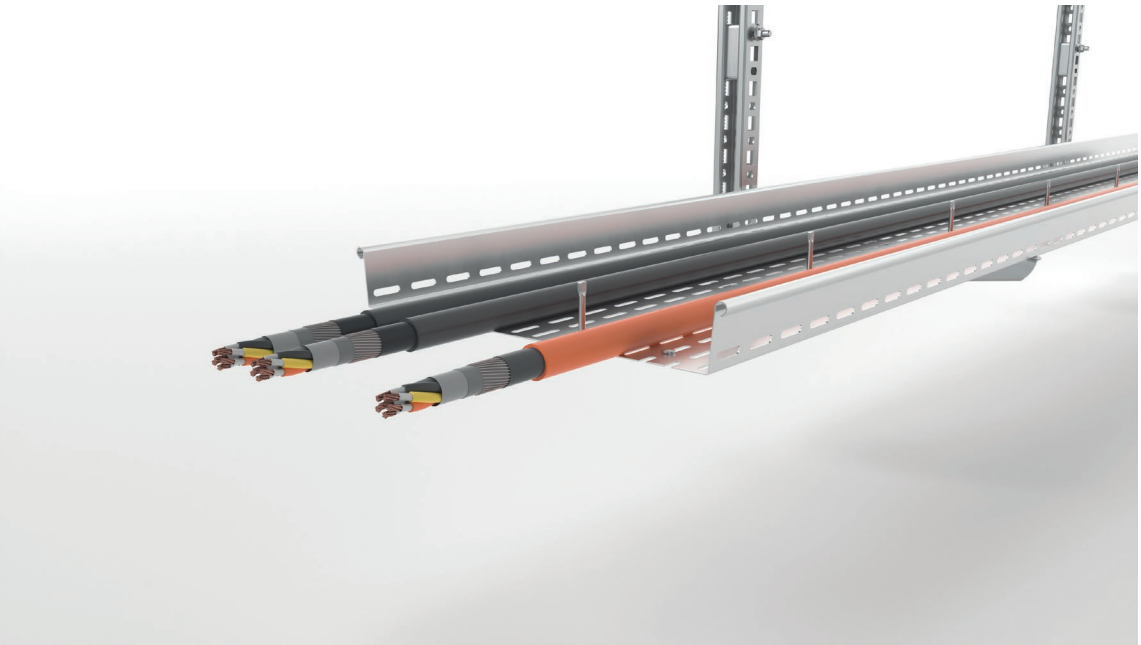

Occupation mixte réseau général et de sécurité

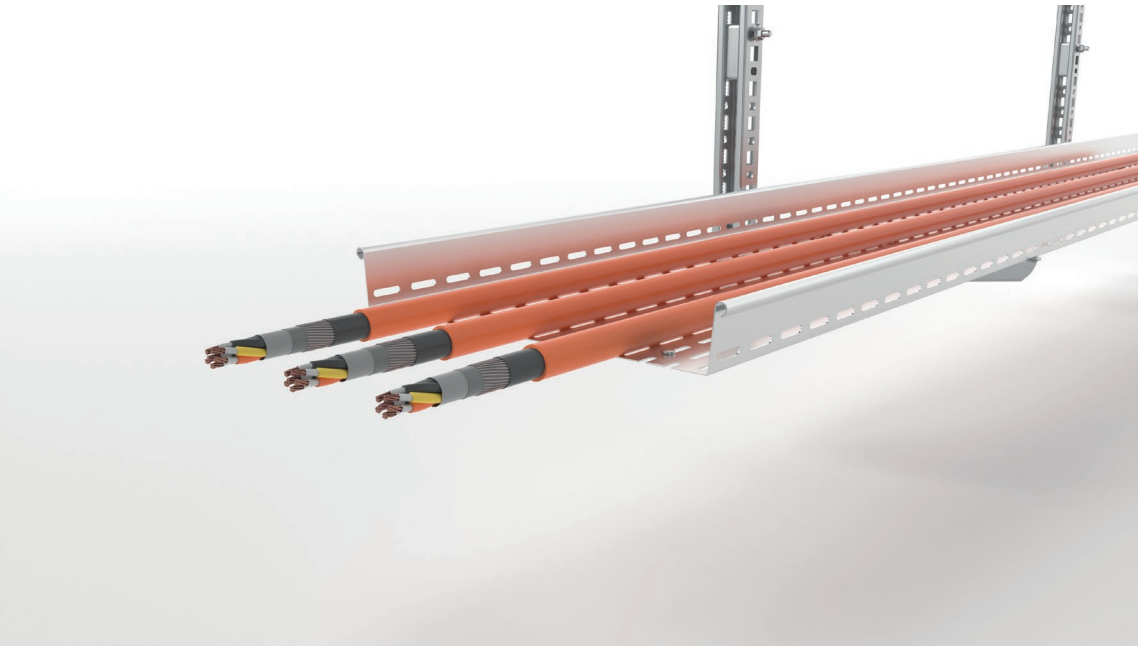

Réseau de sécurité posé seul

MARQUAGE ET DÉCLARATION DE CONFORMITÉ

Tous les systèmes porteurs de câbles avec maintien du fonctionnement en cas d'incendie doivent être clairement identifiables. Ceci permet d'assurer qu'en cas de pose ultérieure de câbles, les bons câbles soient installés et que le système de câble avec maintien du fonctionnement intégré ne soit pas occupé à d'autres fins. Le marquage suivant se trouve donc sur tous les systèmes porteurs avec maintien du fonctionnement:

SYSTÈME DE CÂBLES ÉLECTRIQUES

Maintien du fonctionnement sous l'effet d'un incendie des classes de maintien de fonctionnement « E30 », « E60 » et « E90 » chemin de câbles, échelle de câbles, multichemin (à grande portée), canal G, canal C, Multifix

Titulaire du certificat d'essai :

lanz oensingen sa
Südringstrasse 2, CH-4702 Oensingen
www.lanz-oens.com, info@lanz-oens.com
Tél. +41 62 388 21 21

Conformément à DIN 4102-12 :
1998-11 selon la reconnaissance AEAI n° : _____

Année de montage : _____

LANZ Autocollant maintien de fonction

Pour terminer, il faut également pouvoir justifier auprès des autorités de protection incendie compétentes que les systèmes porteurs de câbles ont été testés et installés conformément aux normes et prescriptions en vigueur. La déclaration de conformité disponible au téléchargement sur notre site www.lanz-oens.com sert à cela:

lanz oensingen sa
CH-4702 Oensingen
Südringstrasse 2
www.lanz-oens.com
info@lanz-oens.com
Tél. +41 62 388 21 21
Fax +41 62 388 24 24

DÉCLARATION DE CONFORMITÉ
POUR SYSTÈMES DE CÂBLES ÉLECTRIQUES AVEC MAINTIEN DU FONCTIONNEMENT INTÉGRÉ

Fabricant :
lanz oensingen sa
Südringstrasse 2
4702 Oensingen

Date de fabrication :
_____

Objet :
_____
_____
_____

Maître d'ouvrage :
_____
_____
_____

Classe de maintien de fonctionnement exigé pour le(s) système(s) de câbles avec maintien du fonctionnement intégré :
☐ **E30** ☐ **E60** ☐ **E90**

Par la présente, nous attestons que le ou les systèmes de câbles avec maintien du fonctionnement intégré de la classe de maintien de fonctionnement ☐ E30 ☐ E60 ☐ E90 ont, en tous points, été fabriqués et montés de manière conforme et en observant toutes les dispositions applicables et celles exigées par les certificats AEAI, en comparaison avec la liste des câbles LANZ.

N° reconnaissance AEAI: _____ du _____

N° reconnaissance AEAI: _____ du _____

Cette confirmation vaut aussi pour les produits de construction ou pièces détachées (par ex. types de câbles) qui n'ont pas été fabriqués par le signataire lui-même, sur la base

☐ du marquage présent sur les pièces conformément aux dispositions de la norme de protection incendie 1-15fr, article 15

☐ de la prise en compte de toutes les exigences conformément à « LANZ MAINTIEN DU FONCTIONNEMENT EN CAS D'INCENDIE »

☐ de contrôles internes[1]

☐ de confirmations écrites correspondantes des fabricants des produits de construction ou pièces, que le signataire a documentées[1]

Lieu, date : _____

Cachet, signature : _____

[1] Rayer les mentions inutiles

Déclaration de conformité

MONTAGE AU PLAFOND
CHEMIN DE CÂBLES AVEC POUTRELLE PLAFONNIÈRE

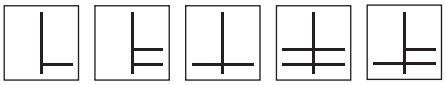

SPÉCIFICATIONS

Charge utile	20kg/m par couche
Espacement des supports	1.5m
Numéro de configuration	1.01

Reconnaissance AEAI

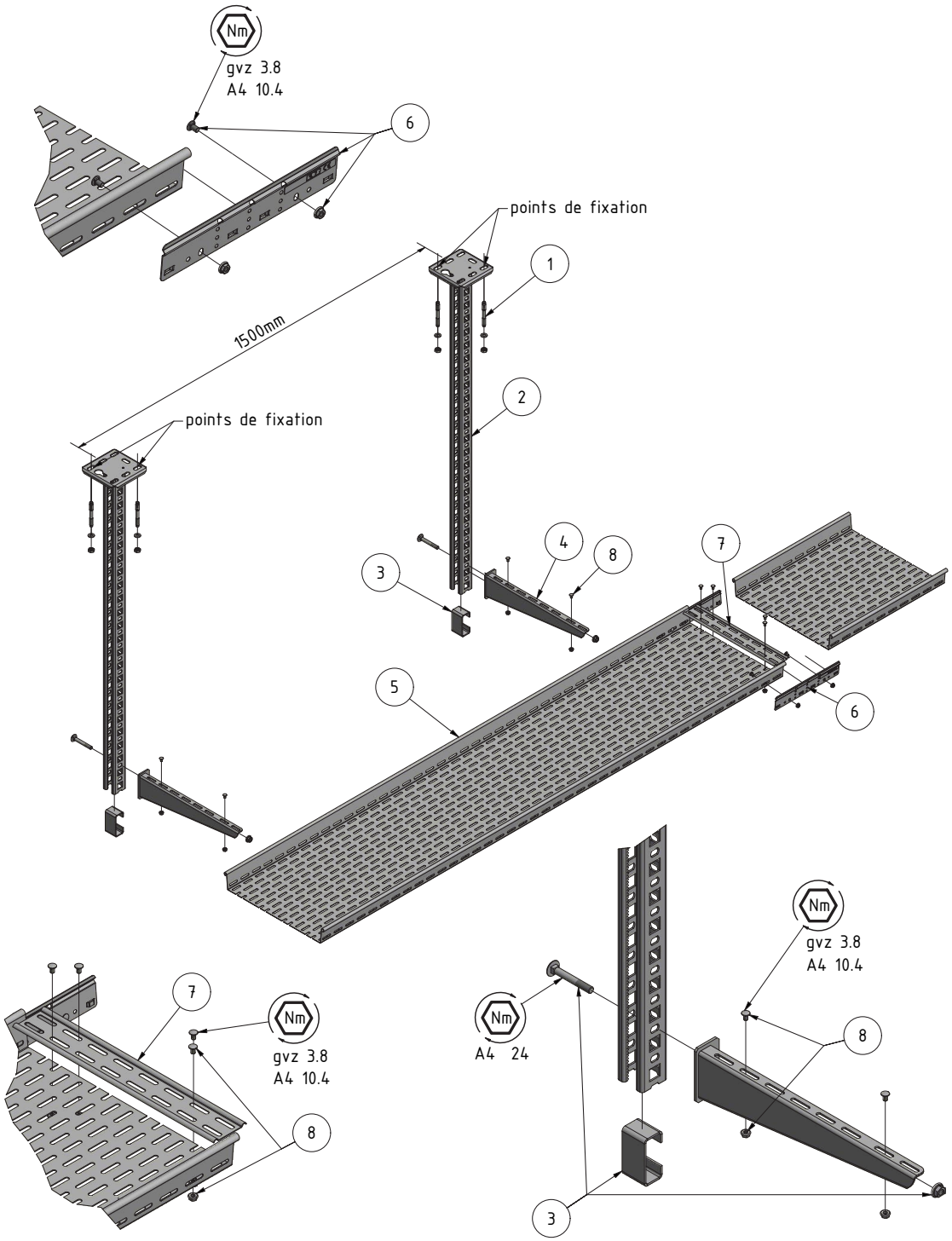

LISTE DES ARTICLES

N°	ARTICLE	N° ELDAS	N° LANZ	N° ELDAS	N° LANZ	N° ELDAS	N° LANZ
CHEMIN DE CÂBLES		SVZ/GVZ		FVZ		A4	
5	100 X 60	127 010 106	307 606	127 050 106	309 500	127 011 106	306 180
5	200 X 60	127 010 116	307 607	127 050 116	309 501	127 011 116	306 181
5	300 X 60	127 010 126	307 608	127 050 126	309 502	127 011 126	306 182
5	400 X 60	127 010 136	307 609	127 050 136	309 503	127 011 136	306 183

POUTRELLE PLAFONNIÈRE MULTIFIX							
2	200	127 082 106	350 055	127 082 706	309 850	127 084 016	307 663
2	300	127 082 116	350 056	127 082 716	309 851	127 084 026	307 664
2	400	127 082 126	350 057	127 082 726	309 852	127 084 036	307 665
2	500	127 082 136	350 058	127 082 736	309 853	127 084 046	307 666
2	600	127 082 146	350 061	127 082 746	309 854	127 084 056	307 667
2	700	127 083 146	350 065	127 083 776	309 855	127 084 066	307 675
2	800	127 082 156	350 059	127 082 756	309 856	127 084 076	307 668
2	900	127 083 196	350 054	127 083 796	309 857	127 084 086	307 680
2	1000	127 082 166	350 060	127 082 766	309 858	127 084 106	307 669
2	1200	127 082 176	350 062	127 082 776	309 861	127 084 116	307 670

SUPPORT STANDARD DE MAINTIEN DE FONCTION							
4	100	127 080 766	308 820	127 080 866	308 830	127 081 336	308 840
4	200	127 080 776	308 821	127 080 876	308 831	127 081 346	308 841
4	300	127 080 796	308 822	127 080 886	308 832	127 081 356	308 842
4	400	127 080 786	308 823	127 080 896	308 833	127 081 366	308 843

ACCESSOIRES							
7	Couvre-joint 100	127 018 506	307 745	127 058 506	309 705	127 018 306	306 186
7	Couvre-joint 200	127 018 516	307 746	127 058 516	309 706	127 018 316	306 187
7	Couvre-joint 300	127 018 526	307 747	127 058 526	309 707	127 018 326	306 188
7	Couvre-joint 400	127 018 536	307 748	127 058 536	309 708	127 018 336	306 189

6	Raccord droit 60	127 008 076	307 624	127 058 216	309 716	127 099 046	306 150

3	Renfort de poutrelle E90	-	-	-	309 350	127 080 126	306 647

1	Cheville FAZ II 10/10 K GS M10 X 75	127 090 836	339 000	-	-	127 090 876	369 000
1	Vis à béton FBS II 10 X 90	160 010 016	339 040	-	-	160 010 006	369 040

8	Garniture de vis M6 X 10	127 090 006	307 144	-	-	127 090 136	309 515
	Autocollant maintien de fonction	127 099 599	302 140	-	-	-	-

TYPES DE CÂBLES CERTIFIÉS

(N)HXH FE180 E90	certifié: **E90**
(N)HXCH FE180 E90	certifié: **E90**
(N)HXH FE180 E30-E60	certifié: **E90**
(N)HXCH FE180 E30-E60	certifié: **E60**
JE-H(St)H FE180 E30-E90	certifié: **E30**
JE-H(St)HRH FE180 E30-E90	certifié: **E30**

MATÉRIAU

SVZ	acier zingué sendzimir
GVZ	acier électrozingué
FVZ	acier zingué à chaud
A4/A2	acier inoxydable

MONTAGE AU PLAFOND
ÉCHELLE DE CÂBLES AVEC POUTRELLE PLAFONNIÈRE

SPÉCIFICATIONS

Charge utile	20kg/m par couche
Espacement des supports	1.5m
Espacement des échelons	150mm
Numéro de configuration	1.02

Reconnaissance AEAI

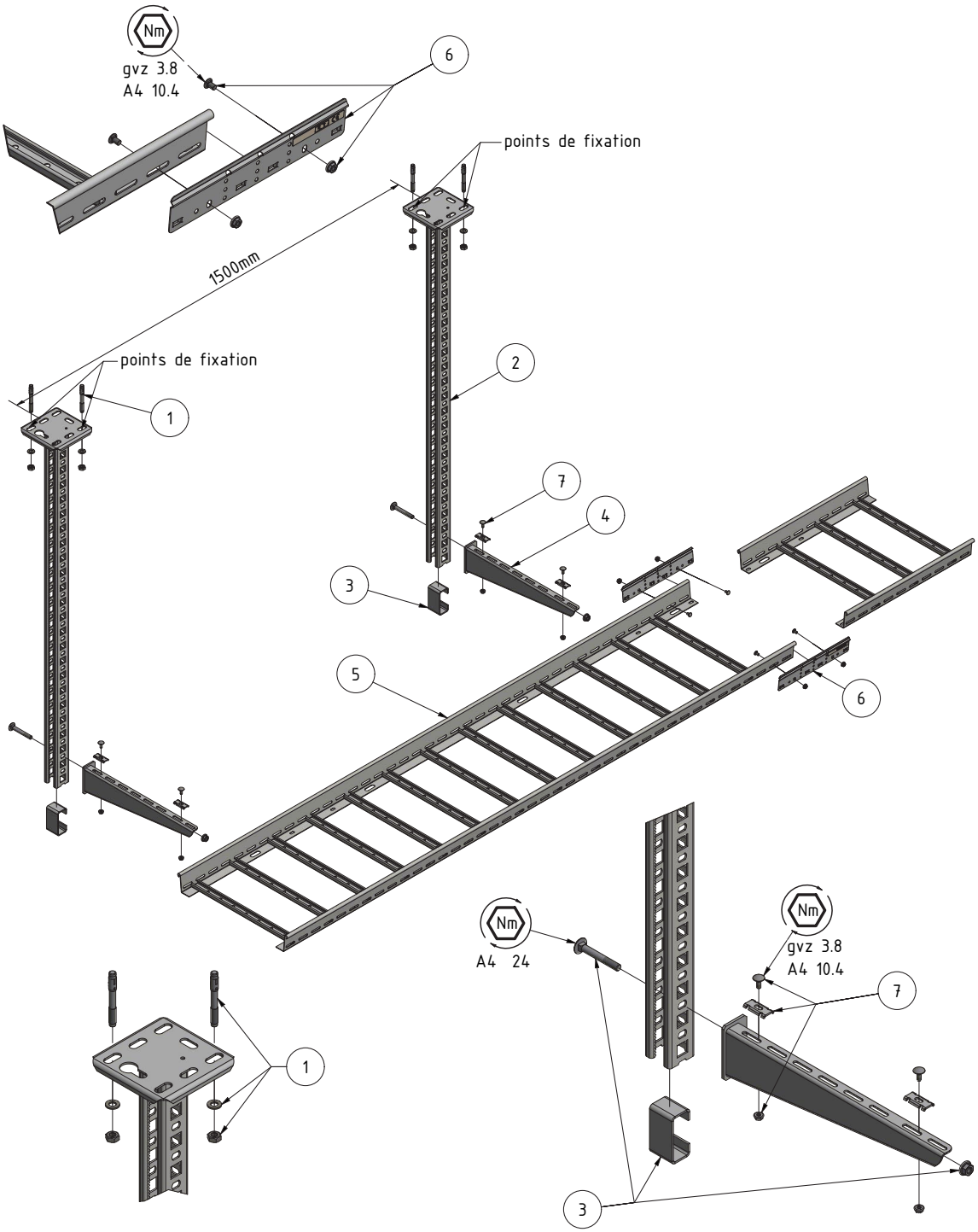

LISTE DES ARTICLES

N°	ARTICLE	N° ELDAS	N° LANZ	N° ELDAS	N° LANZ	N° ELDAS	N° LANZ
ÉCHELLE DE CÂBLES		SVZ/GVZ		FVZ		A4	
5	200 X 60 espacement 150	127 000 216	313 445	127 060 216	309 735	127 000 166	306 445
5	300 X 60 espacement 150	127 000 226	313 446	127 060 226	309 736	127 000 176	306 446
5	400 X 60 espacement 150	127 000 236	313 447	127 060 236	309 737	127 000 186	306 447
POUTRELLE PLAFONNIÈRE MULTIFIX							
2	200	127 082 106	350 055	127 082 706	309 850	127 084 016	307 663
2	300	127 082 116	350 056	127 082 716	309 851	127 084 026	307 664
2	400	127 082 126	350 057	127 082 726	309 852	127 084 036	307 665
2	500	127 082 136	350 058	127 082 736	309 853	127 084 046	307 666
2	600	127 082 146	350 061	127 082 746	309 854	127 084 056	307 667
2	700	127 083 146	350 065	127 083 776	309 855	127 084 066	307 675
2	800	127 082 156	350 059	127 082 756	309 856	127 084 076	307 668
2	900	127 083 196	350 054	127 083 796	309 857	127 084 086	307 680
2	1000	127 082 166	350 060	127 082 766	309 858	127 084 106	307 669
2	1200	127 082 176	350 062	127 082 776	309 861	127 084 116	307 670
SUPPORT STANDARD DE MAINTIEN DE FONCTION							
4	100	127 080 766	308 820	127 058 506	308 830	127 081 336	308 840
4	200	127 080 776	308 821	127 058 516	308 831	127 081 346	308 841
4	300	127 080 796	308 822	127 058 526	308 832	127 081 356	308 842
4	400	127 080 786	308 823	127 058 536	308 833	127 081 366	308 843
ACCESSOIRES							
6	Raccord droit 60	127 008 076	307 624	127 058 216	309 716	127 099 046	306 150
3	Renfort de poutrelle E90	-	-	-	309 350	127 080 126	306 647
1	Cheville FAZ II 10/10 K GS M10 X 75	127 090 836	339 000	-	-	127 090 876	369 000
1	Vis à béton FBS II 10 X 90	160 010 016	339 040	-	-	160 010 006	369 040
7	Pont de serrage pour support	127 099 236	308 950	-	-	127 099 216	306 143
	Autocollant maintien de fonction	127 099 599	302 140	-	-	-	-

TYPES DE CÂBLES CERTIFIÉS

(N)HXH FE180 E90	certifié: **E90**
(N)HXCH FE180 E90	certifié: **E90**
(N)HXH FE180 E30-E60	certifié: **E60**
(N)HXCH FE180 E30-E60	certifié: **E60**
JE-H(St)H FE180 E30-E90	certifié: **E60**
JE-H(St)HRH FE180 E30-E90	certifié: **E60**

MATÉRIAU

SVZ	acier zingué sendzimir
GVZ	acier électrozingué
FVZ	acier zingué à chaud
A4/A2	acier inoxydable

MONTAGE AU PLAFOND
CANAL G SUR POUTRELLE À CROCHETS

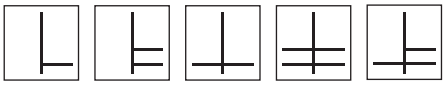

SPÉCIFICATIONS

Charge utile	10kg/m par couche
Espacement des supports	1.5m
Montage	transversal/de chant
Numéro de configuration	1.03

Reconnaissance AEAI

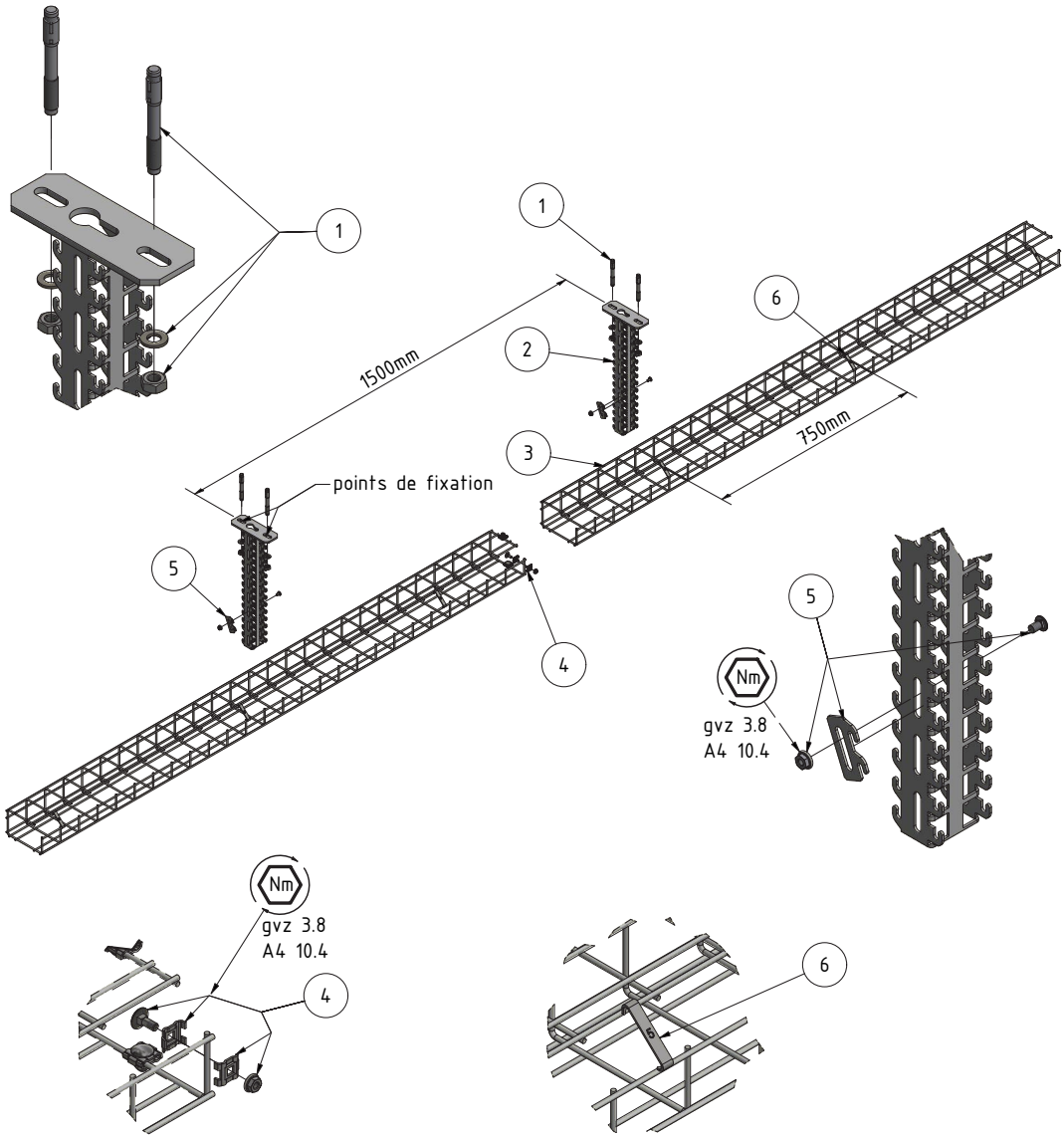

LISTE DES ARTICLES

N°	ARTICLE	N° ELDAS	N° LANZ	N° ELDAS	N° LANZ	N° ELDAS	N° LANZ
CANAL G		RAL7035		FVZ		A4	
3	50 X 50	127 020 206	307 000	-	-	127 020 506	306 021
3	50 X 75	127 020 216	307 001	-	-	127 020 516	306 022
3	50 X 100	127 020 226	307 002	-	-	127 020 526	306 023
3	75 X 100	127 020 246	307 005	-	-	127 020 536	306 024
3	75 X 125	127 020 256	307 006	-	-	-	-
3	100 X 150	127 020 276	307 010	-	-	-	-
POUTRELLE À CROCHETS							
2	100	127 081 106	307 060	-	-	127 081 606	307 074
2	200	127 081 116	307 061	-	-	127 081 616	307 075
2	300	127 081 126	307 062	-	-	127 081 626	307 076
2	400	127 081 136	307 063	-	-	127 081 636	307 077
2	500	127 081 146	307 064	-	-	127 081 646	307 078
ACCESSOIRES		SVZ/GVZ					
6	Clip de sécurité pour canal G 50 X 50	-	-	-	-	127 028 196	307 024
6	Clip de sécurité pour canal G 50 X 75-100	-	-	-	-	127 028 206	307 025
6	Clip de sécurité pour canal G 75 X 100	-	-	-	-	127 028 216	307 026
6	Clip de sécurité pour canal G 75 X 125	-	-	-	-	127 028 256	307 027
6	Clip de sécurité pour canal G 100 X 150	-	-	-	-	127 028 226	307 028
4	Raccord-équerre avec vis	127 028 016	304 599	-	-	127 028 046	304 606
1	Cheville FAZ II 10/10 K GS M10 X 75	127 090 836	339 000	-	-	127 090 876	369 000
1	Vis à béton FBS II 10 X 90	160 010 016	339 040	-	-	160 010 006	369 040
5	Plaque de blocage avec garniture de vis	-	-	-	-	127 095 006	307 056
	Autocollant maintien de fonction	127 099 599	302 140	-	-	-	-
	Support en plastique pour canaux à grille	127 071 016	302 139	-	-	-	-

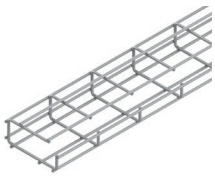

TYPES DE CÂBLES CERTIFIÉS

(N)HXH FE180 E90	certifié: **E90**
(N)HXCH FE180 E90	certifié: **E90**
(N)HXH FE180 E30-E60	certifié: **E60**
(N)HXCH FE180 E30-E60	certifié: **E30**
JE-H(St)H FE180 E30-E90	certifié: **E30**
JE-H(St)HRH FE180 E30-E90	certifié: **E60**

MATÉRIAU

SVZ	acier zingué sendzimir
GVZ	acier électrozingué
FVZ	acier zingué à chaud
A4/A2	acier inoxydable

MONTAGE AU PLAFOND
CANAL G SUR RAIL À CROCHETS STANDARD

Reconnaissance AEAI

SPÉCIFICATIONS

Charge utile	10kg/m
Espacement des supports	1.5m
Orientation	transversal/de chant
Numéro de configuration	1.04

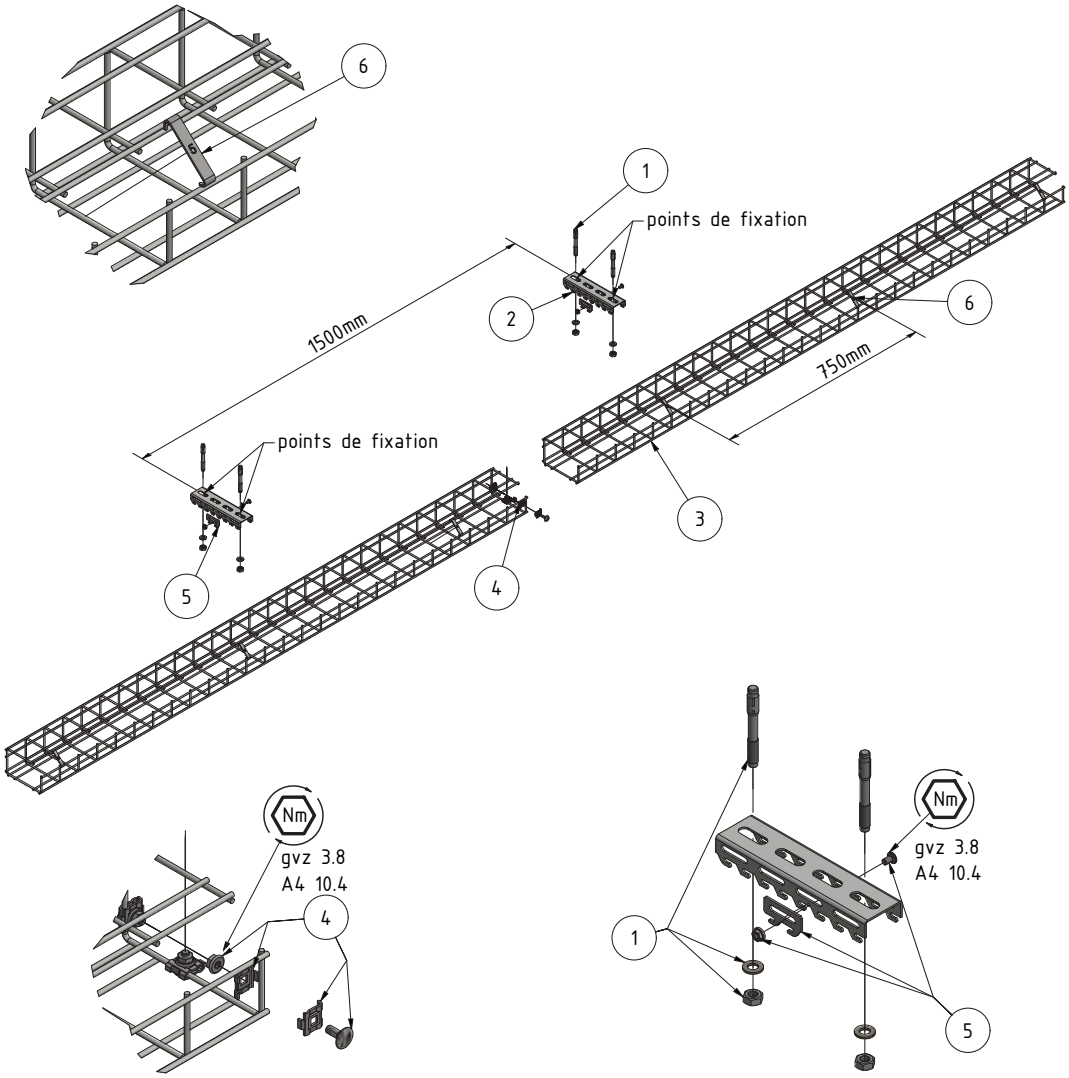

LISTE DES ARTICLES

N°	ARTICLE	N° ELDAS	N° LANZ	N° ELDAS	N° LANZ	N° ELDAS	N° LANZ
CANAL G		RAL7035		FVZ		A4	
3	50 X 50	127 020 206	307 000	-	-	127 020 506	306 021
3	50 X 75	127 020 216	307 001	-	-	127 020 516	306 022
3	50 X 100	127 020 226	307 002	-	-	127 020 526	306 023
3	75 X 100	127 020 246	307 005	-	-	127 020 536	306 024
3	75 X 125	127 020 256	307 006	-	-	-	-
3	100 X 150	127 020 276	307 010	-	-	-	-

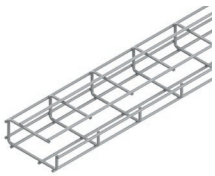

RAIL À CROCHETS STANDARD							
2	50 X 100	127 028 556	307 050	-	-	127 081 206	307 068
2	50 X 200	127 028 566	307 051	-	-	127 081 216	307 069
2	50 X 300	127 028 576	307 052	-	-	127 081 226	307 070
2	50 X 400	-	-	-	-	127 081 236	307 071
2	50 X 500	-	-	-	-	127 081 246	307 072
2	50 X 1000	127 028 526	307 059	-	-	127 081 256	307 073

ACCESSOIRES		SVZ/GVZ					
6	Clip de sécurité pour canal G 50 X 50	-	-	-	-	127 028 196	307 024
6	Clip de sécurité pour canal G 50 X 75-100	-	-	-	-	127 028 206	307 025
6	Clip de sécurité pour canal G 75 X 100	-	-	-	-	127 028 216	307 026
6	Clip de sécurité pour canal G 75 X 125	-	-	-	-	127 028 256	307 027
6	Clip de sécurité pour canal G 100 X 150	-	-	-	-	127 028 226	307 028

4	Raccord-équerre avec vis	127 028 016	304 599	-	-	127 028 046	304 606

1	Cheville FAZ II 10/10 K GS M10 X 75	127 090 836	339 000	-	-	127 090 876	369 000
1	Vis à béton FBS II 10 X 90	160 010 016	339 040	-	-	160 010 006	369 040

5	Plaque de blocage avec garniture de vis	-	-	-	-	127 095 006	307 056

	Autocollant maintien de fonction	127 099 599	302 140	-	-	-	-

	Support en plastique pour canaux à grille	127 071 016	302 139	-	-	-	-

TYPES DE CÂBLES CERTIFIÉS

(N)HXH FE180 E90	certifié: **E90**
(N)HXCH FE180 E90	certifié: **E90**
(N)HXH FE180 E30-E60	certifié: **E60**
(N)HXCH FE180 E30-E60	certifié: **E30**
JE-H(St)H FE180 E30-E90	certifié: **E30**
JE-H(St)HRH FE180 E30-E90	certifié: **E60**

MATÉRIAU

SVZ	acier zingué sendzimir
GVZ	acier électrozingué
FVZ	acier zingué à chaud
A4/A2	acier inoxydable

MONTAGE AU PLAFOND
CANAL G AVEC PONT DE SERRAGE

Reconnaissance AEAI

SPÉCIFICATIONS

Charge utile	10kg/m
Espacement des supports	1.5m
Orientation	transversal/de chant
Numéro de configuration	1.05

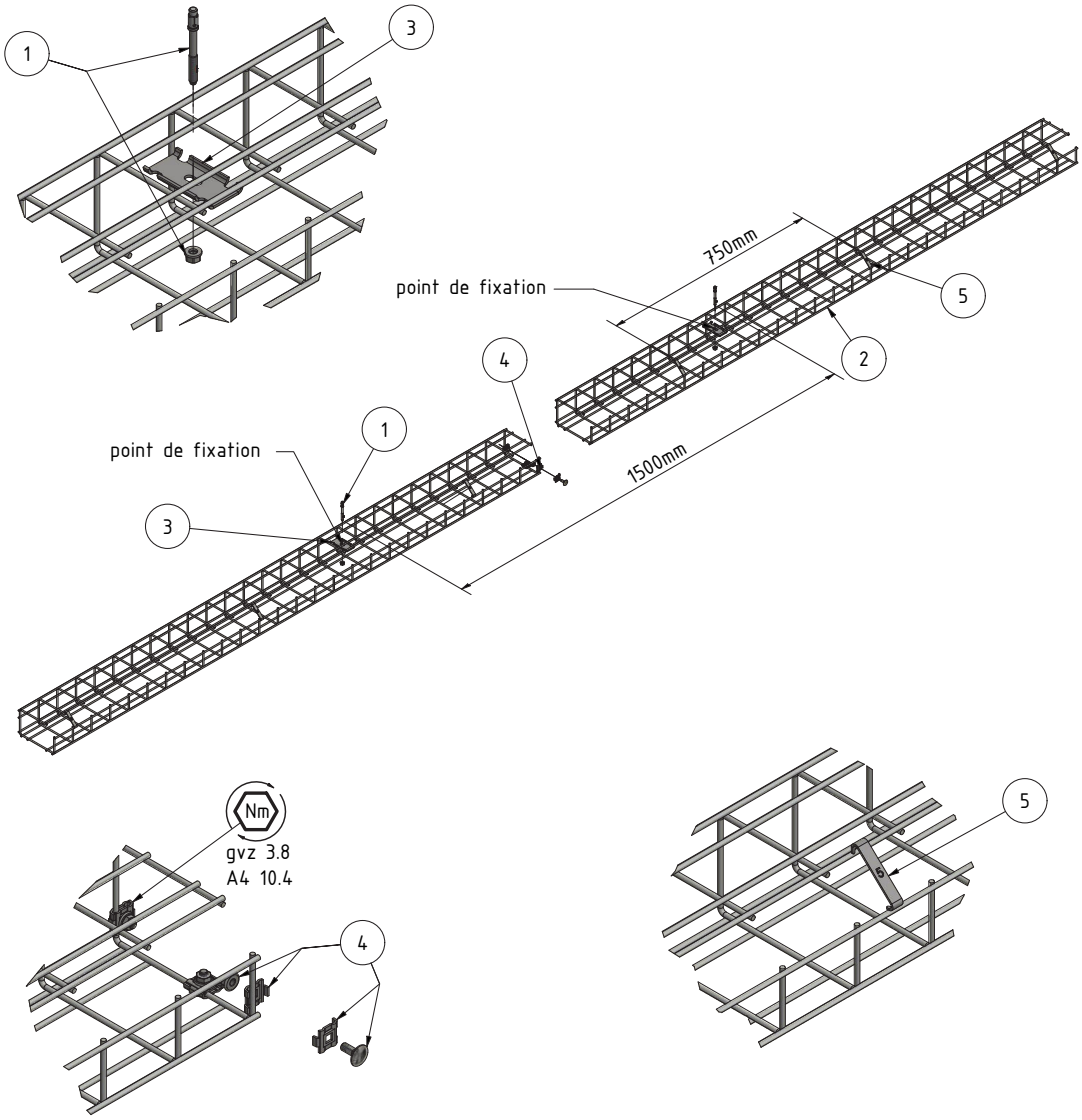

LISTE DES ARTICLES

N°	ARTICLE	N° ELDAS	N° LANZ	N° ELDAS	N° LANZ	N° ELDAS	N° LANZ
CANAL G		RAL7035		FVZ		A4	
2	50 X 50	127 020 206	307 000	-	-	127 020 506	306 021
2	50 X 75	127 020 216	307 001	-	-	127 020 516	306 022
2	50 X 100	127 020 226	307 002	-	-	127 020 526	306 023
2	75 X 100	127 020 246	307 005	-	-	127 020 536	306 024
2	75 X 125	127 020 256	307 006	-	-	-	-
2	100 X 150	127 020 276	307 010	-	-	-	-
PONT DE SERRAGE		SVZ/GVZ					
3	Pont de serrage	127 099 266	306 390	-	-	127 099 276	306 391
ACCESSOIRES							
5	Clip de sécurité pour canal G 50 X 50	-	-	-	-	127 028 196	307 024
5	Clip de sécurité pour canal G 50 X 75-100	-	-	-	-	127 028 206	307 025
5	Clip de sécurité pour canal G 75 X 100	-	-	-	-	127 028 216	307 026
5	Clip de sécurité pour canal G 75 X 125	-	-	-	-	127 028 256	307 027
5	Clip de sécurité pour canal G 100 X 150	-	-	-	-	127 028 226	307 028
4	Raccord-équerre avec vis	127 028 016	304 599	-	-	127 028 046	304 606
1	Cheville FAZ II 6/10 M6 X 65	127 092 006	339 010	-	-	127 092 026	369 010
1	Vis à béton FBS II 6 X 60	160 006 006	339 039	-	-	-	-
	Autocollant maintien de fonction	127 099 599	302 140	-	-	-	-
	Support en plastique pour canaux à grille	127 071 016	302 139	-	-	-	-

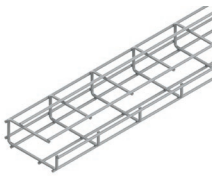

TYPES DE CÂBLES CERTIFIÉS

(N)HXH FE180 E90	certifié: **E90**
(N)HXCH FE180 E90	certifié: **E90**
(N)HXH FE180 E30-E60	certifié: **E60**
(N)HXCH FE180 E30-E60	certifié: **E30**
JE-H(St)H FE180 E30-E90	certifié: **E30**
JE-H(St)HRH FE180 E30-E90	certifié: **E60**

MATÉRIAU

SVZ	acier zingué sendzimir
GVZ	acier électrozingué
FVZ	acier zingué à chaud
A4/A2	acier inoxydable

MONTAGE AU PLAFOND
CANAL G SUR MINI RAIL À CROCHETS

Reconnaissance
AEAI

SPÉCIFICATIONS

Charge utile	10kg/m
Espacement des supports	1.5m
Orientation	transversal/de chant
Numéro de configuration	1.06

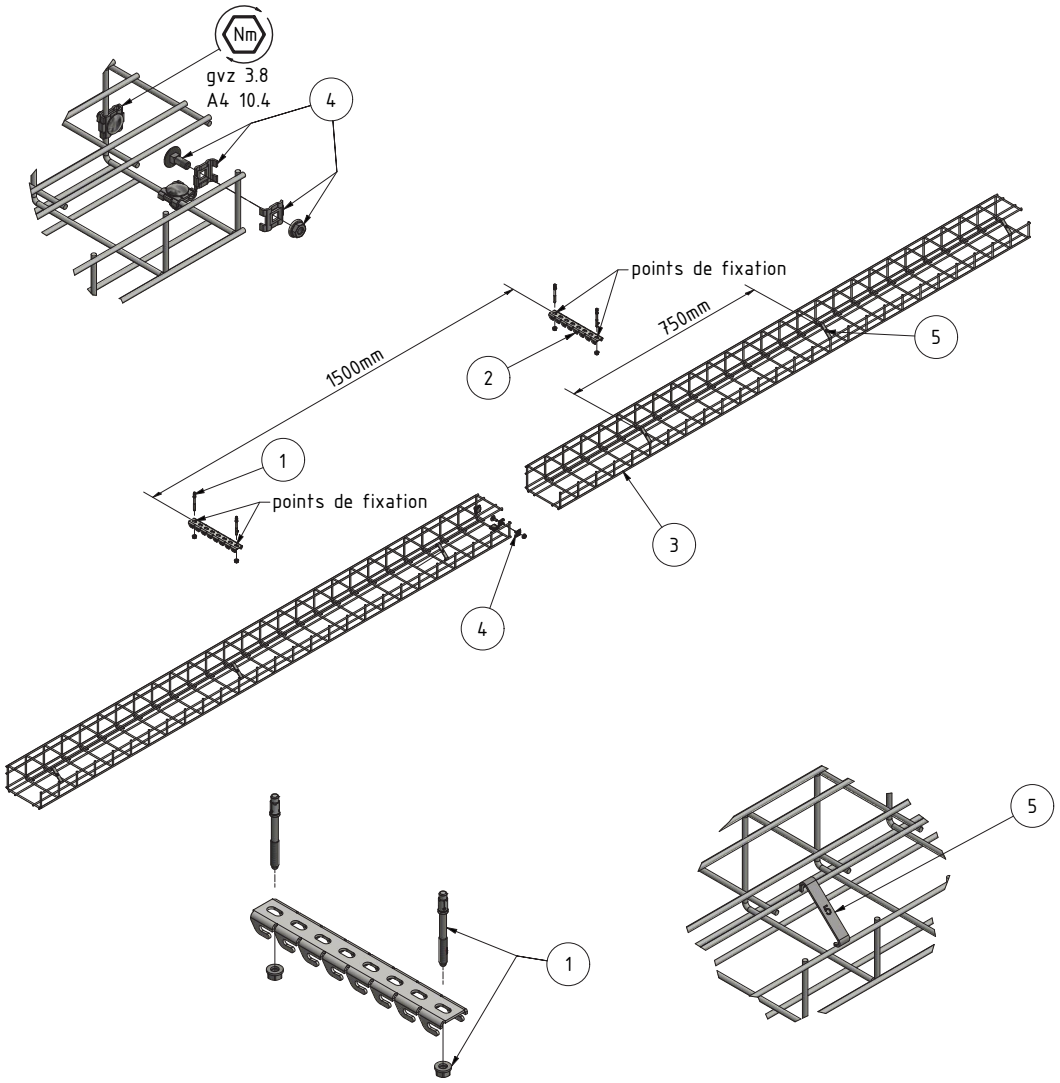

LISTE DES ARTICLES

N°	ARTICLE	N° ELDAS	N° LANZ	N° ELDAS	N° LANZ	N° ELDAS	N° LANZ
CANAL G		RAL7035		FVZ		A4	
3	50 X 50	127 020 206	307 000	-	-	127 020 506	306 021
3	50 X 75	127 020 216	307 001	-	-	127 020 516	306 022
3	50 X 100	127 020 226	307 002	-	-	127 020 526	306 023
3	75 X 100	127 020 246	307 005	-	-	127 020 536	306 024
3	75 X 125	127 020 256	307 006	-	-	-	-
3	100 X 150	127 020 276	307 010	-	-	-	-

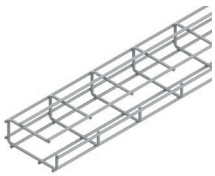

MINI RAIL À CROCHETS							
2	50mm 2 X 2 crochets	127 028 606	307 030	-	-	-	-
2	75mm 3 X 2 crochets	127 028 616	307 031	-	-	-	-
2	125mm 5 X 2 crochets	127 028 626	307 032	-	-	-	-
2	200mm 8 X 2 crochets	127 028 636	307 033	-	-	-	-
2	300mm 12 X 2 crochets	127 028 646	307 034	-	-	-	-
2	2000mm	127 028 676	307 040	-	-	-	-

ACCESSOIRES		SVZ/GVZ					
5	Clip de sécurité pour canal G 50 X 50	-	-	-	-	127 028 196	307 024
5	Clip de sécurité pour canal G 50 X 75-100	-	-	-	-	127 028 206	307 025
5	Clip de sécurité pour canal G 75 X 100	-	-	-	-	127 028 216	307 026
5	Clip de sécurité pour canal G 75 X 125	-	-	-	-	127 028 256	307 027
5	Clip de sécurité pour canal G 100 X 150	-	-	-	-	127 028 226	307 028

4	Raccord-équerre avec vis	127 028 016	304 599	-	-	127 028 046	304 606

1	Cheville FAZ II 6/10 M6 X 65	127 092 006	339 010	-	-	127 092 026	369 010
1	Vis à béton FBS II 6 X 60	160 006 006	339 039	-	-	-	-

	Autocollant maintien de fonction	127 099 599	302 140	-	-	-	-

	Support en plastique pour canaux à grille	127 071 016	302 139	-	-	-	-

TYPES DE CÂBLES CERTIFIÉS

(N)HXH FE180 E90	certifié: **E90**
(N)HXCH FE180 E90	certifié: **E90**
(N)HXH FE180 E30-E60	certifié: **E60**
(N)HXCH FE180 E30-E60	certifié: **E30**
JE-H(St)H FE180 E30-E90	certifié: **E30**
JE-H(St)HRH FE180 E30-E90	certifié: **E60**

MATÉRIAU

SVZ	acier zingué sendzimir
GVZ	acier électrozingué
FVZ	acier zingué à chaud
A4/A2	acier inoxydable

MONTAGE AU PLAFOND
CANAL C

Reconnaissance
AEAI

SPÉCIFICATIONS

Charge utile	-
Espacement des supports	0.8m
Numéro de configuration	1.07

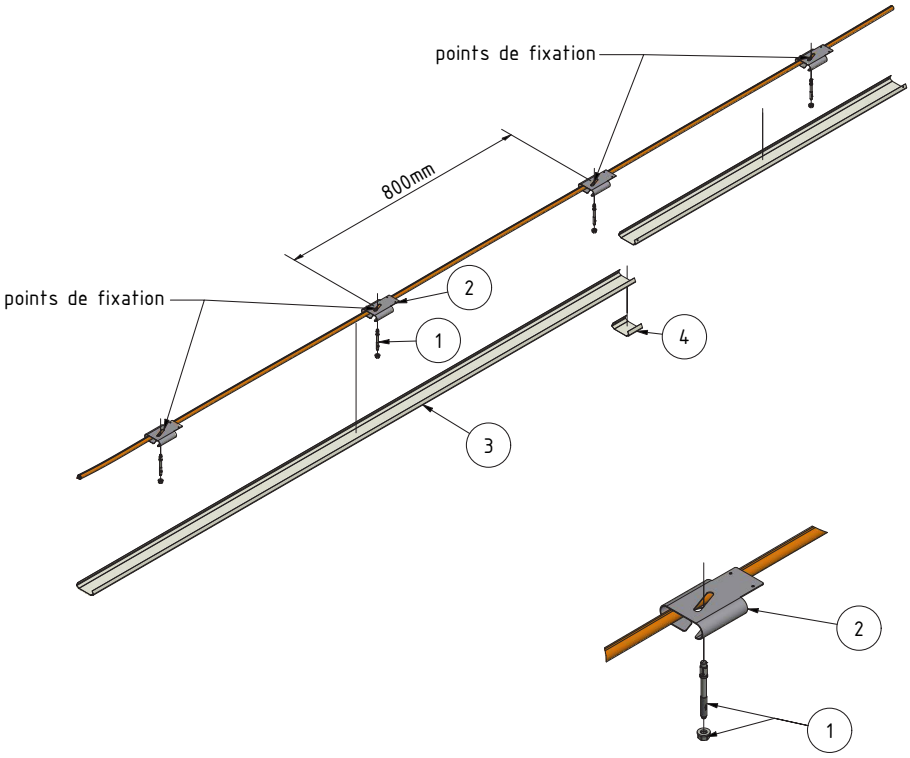

LISTE DES ARTICLES

N°	ARTICLE	N° ELDAS	N° LANZ	N° ELDAS	N° LANZ	N° ELDAS	N° LANZ
SUPPORT DE CÂBLES POUR CANAL C		SVZ/GVZ		FVZ		A4	
2	Support de câbles pour canal C 50	127 019 006	307 125	-	-	127 021 306	306 153
ACCESSOIRES (EN OPTION)		RAL9010					
3	Couvercle de canal C 50 L = 1000	127 070 016	307 370	-	-	127 020 446	306 155
3	Couvercle de canal C 50 L = 2000	127 070 026	307 371	-	-	127 020 456	306 156
4	Couvre-joint pour canaux C	127 071 006	307 373	-	-	127 021 106	306 165
ACCESSOIRES		SVZ/GVZ					
1	Cheville FAZ II 6/10 M6 X 65	127 092 006	339 010	-	-	127 092 026	369 010
1	Vis à béton FBS II 6 X 60	160 006 006	339 039	-	-	-	-
	Autocollant maintien de fonction	127 099 599	302 140	-	-	-	-

TYPES DE CÂBLES CERTIFIÉS

(N)HXH FE180 E90	certifié: **E90**		
(N)HXCH FE180 E90	non certifié		
(N)HXH FE180 E30-E60	certifié: **E60**	JE-H(St)H FE180 E30-E90	certifié: **E90**
(N)HXCH FE180 E30-E60	certifié: **E30**	JE-H(St)HRH FE180 E30-E90	certifié: **E90**

MATÉRIAU

SVZ	acier zingué sendzimir
GVZ	acier électrozingué
FVZ	acier zingué à chaud
A4/A2	acier inoxydable

MONTAGE AU PLAFOND
BOUCLE MURALE DE PLAFOND

Reconnaissance AEAI

SPÉCIFICATIONS

Charge utile	7.5kg/collier
Espacement des colliers	0.8m
Numéro de configuration	1.08

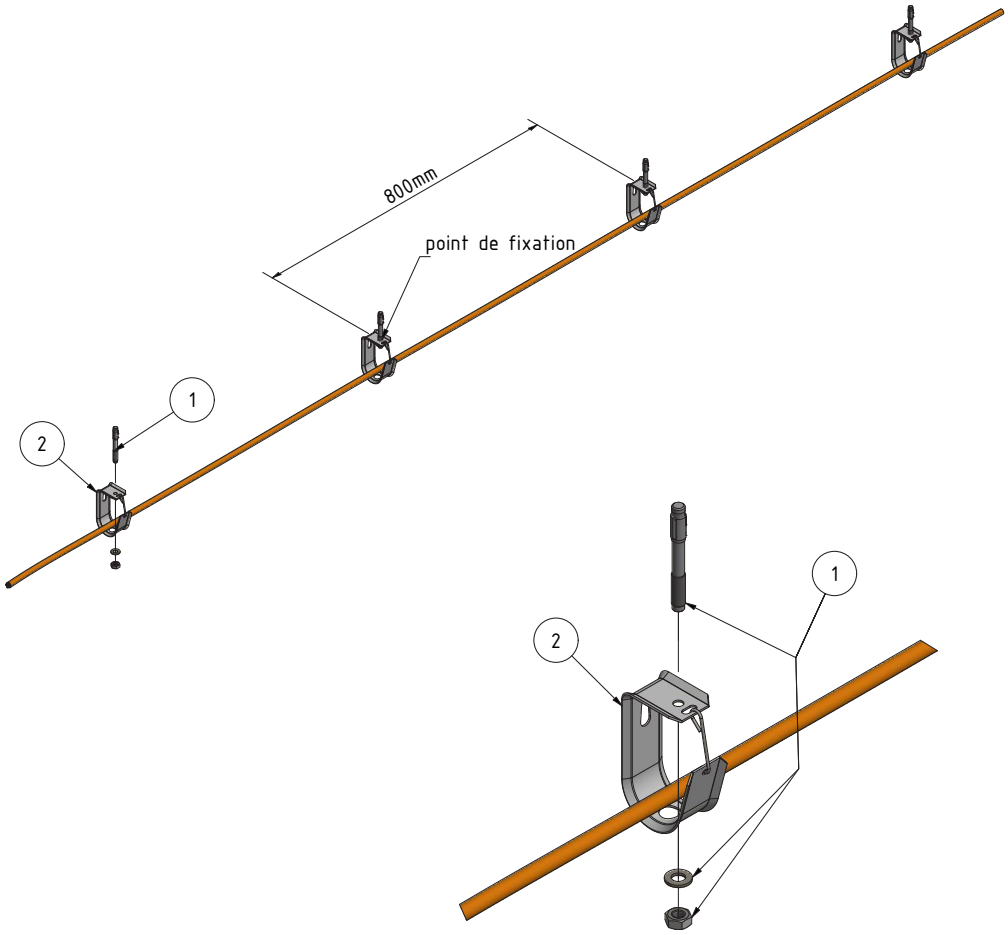

LISTE DES ARTICLES

N°	ARTICLE	N° ELDAS	N° LANZ	N° ELDAS	N° LANZ	N° ELDAS	N° LANZ
	BOUCLE MURALE DE PLAFOND	SVZ/GVZ		FVZ		A2	
2	54 X 70	-	-	-	-	120 006 726	334 005
2	68 X 110	-	-	-	-	120 007 126	334 010
	ACCESSOIRES					A4	
1	Cheville FAZ II 6/10 M6 X 65	127 092 006	339 010	-	-	127 092 026	369 010
1	Vis à béton FBS II 6 X 60	160 006 006	339 039	-	-	-	-
	Autocollant maintien de fonction	127 099 599	302 140	-	-	-	-

TYPES DE CÂBLES CERTIFIÉS

(N)HXH FE180 E90	certifié: **E90**
(N)HXCH FE180 E90	certifié: **E90**
(N)HXH FE180 E30-E60	certifié: **E30**
(N)HXCH FE180 E30-E60	certifié: **E30**

JE-H(St)H FE180 E30-E90	certifié: **E90**
JE-H(St)HRH FE180 E30-E90	certifié: **E90**

MATÉRIAU

SVZ	acier zingué sendzimir
GVZ	acier électrozingué
FVZ	acier zingué à chaud
A4/A2	acier inoxydable

MONTAGE AU PLAFOND
BARRE PROFILÉE MULTIFIX

Reconnaissance AEAI

SPÉCIFICATIONS

Charge utile	5kg/collier
Espacement des supports	0.6m
Numéro de configuration	1.09

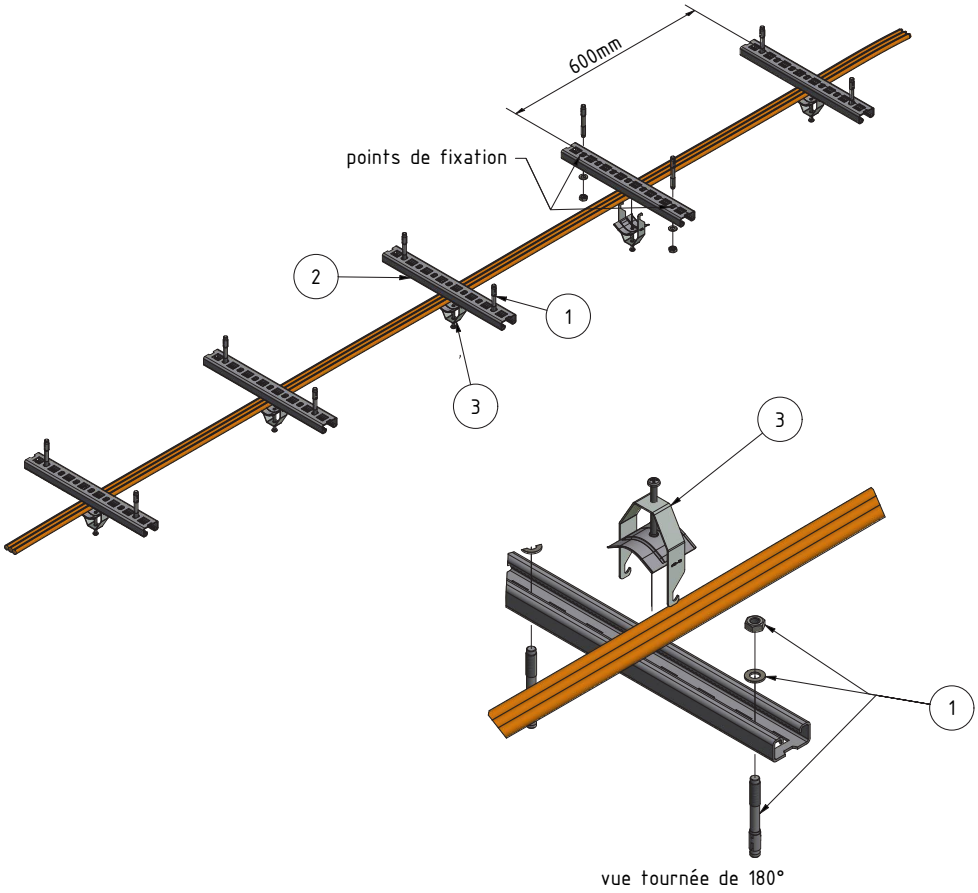

LISTE DES ARTICLES

N°	ARTICLE	N° ELDAS	N° LANZ	N° ELDAS	N° LANZ	N° ELDAS	N° LANZ
BARRE PROFILÉE MULTIFIX		SVZ/GVZ		FVZ		A4	
2	50 X 25 X 200	127 088 006	350 000	-	sur demande	127 088 906	306 902
2	50 X 25 X 300	127 088 016	350 001	-	sur demande	127 088 916	306 903
2	50 X 25 X 400	127 088 026	350 002	-	sur demande	127 088 926	306 904
2	50 X 25 X 500	127 088 036	350 003	-	sur demande	127 088 936	306 905

ACCESSOIRES

1	Cheville FAZ II 10/10 K GS M10 X 75	127 090 836	339 000	-	-	127 090 876	369 000
1	Vis à béton FBS II 10 X 90	160 010 016	339 040	-	-	160 010 006	369 040

3	Étrier de câbles 8-15	120 150 626	307 575	-	-	120 140 626	306 575
3	Étrier de câbles 15-20	120 151 326	307 576	-	-	120 141 326	306 576
3	Étrier de câbles 20-26	120 152 326	307 577	-	-	120 142 326	306 577
3	Étrier de câbles 26-33	120 153 326	307 578	-	-	120 143 326	306 578
3	Étrier de câbles 32-40	120 154 726	307 579	-	-	120 144 726	306 579
3	Étrier de câbles 40-50	120 155 826	307 580	-	-	120 145 826	306 580

	Autocollant maintien de fonction	127 099 599	302 140	-	-	-	-

TYPES DE CÂBLES CERTIFIÉS

(N)HXH FE180 E90	certifié: **E90**
(N)HXCH FE180 E90	certifié: **E90**
(N)HXH FE180 E30-E60	certifié: **E90**
(N)HXCH FE180 E30-E60	certifié: **E60**

JE-H(St)H FE180 E30-E90	certifié: **E30**
JE-H(St)HRH FE180 E30-E90	certifié: **E30**

MATÉRIAU

SVZ	acier zingué sendzimir
GVZ	acier électrozingué
FVZ	acier zingué à chaud
A4/A2	acier inoxydable

MONTAGE MURAL
CHEMIN DE CÂBLES AVEC SUPPORT STD DE MAINTIEN DE FONCTION

Reconnaissance AEAI

SPÉCIFICATIONS

Charge utile	20kg/m
Espacement des supports	1.5m
Numéro de configuration	2.01

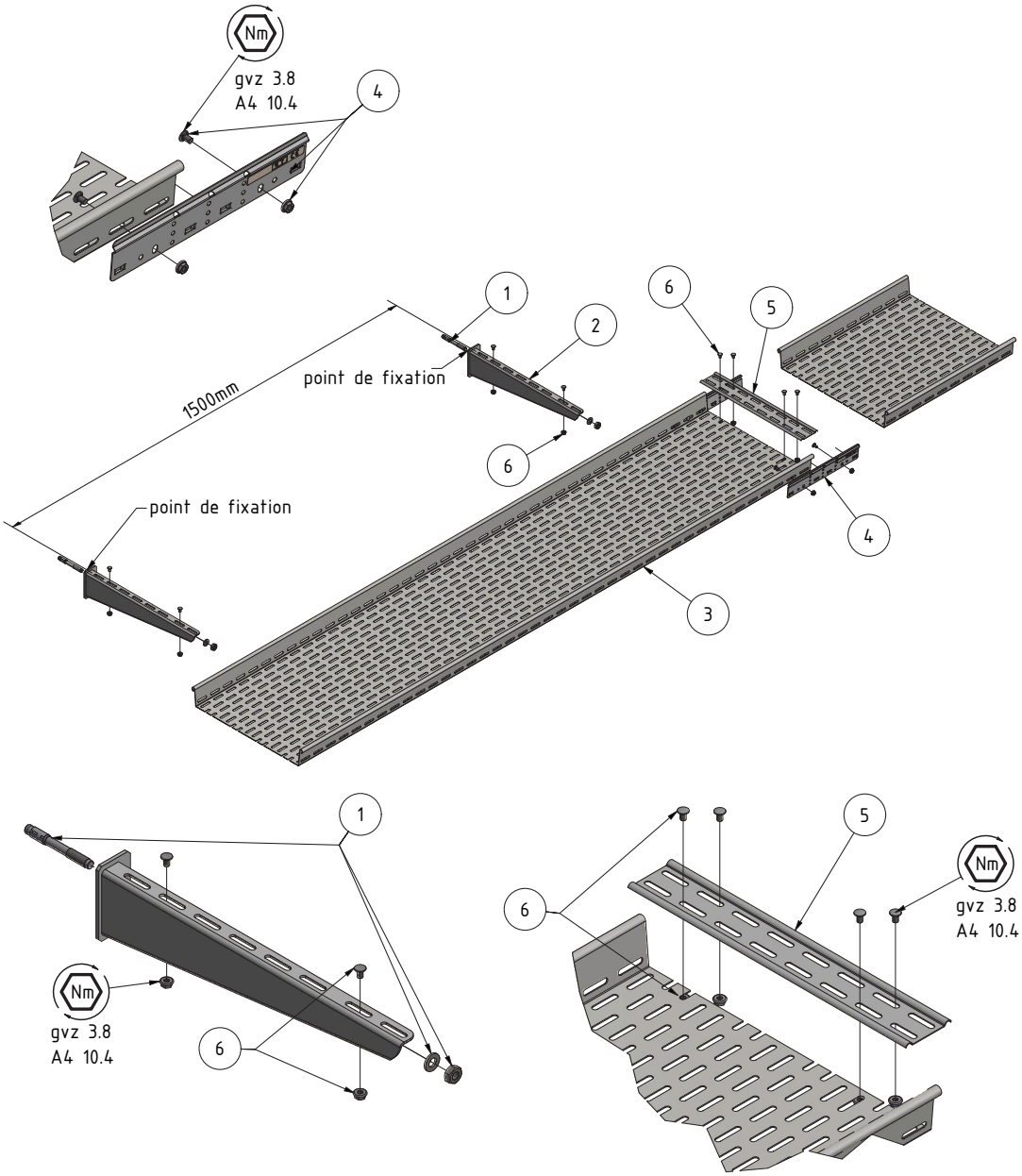

LISTE DES ARTICLES

N°	ARTICLE	N° ELDAS	N° LANZ	N° ELDAS	N° LANZ	N° ELDAS	N° LANZ
CHEMIN DE CÂBLES		SVZ/GVZ		FVZ		A4	
3	100 X 60	127 010 106	307 606	127 050 106	309 500	127 011 106	306 180
3	200 X 60	127 010 116	307 607	127 050 116	309 501	127 011 116	306 181
3	300 X 60	127 010 126	307 608	127 050 126	309 502	127 011 126	306 182
3	400 X 60	127 010 136	307 609	127 050 136	309 503	127 011 136	306 183

SUPPORT STANDARD DE MAINTIEN DE FONCTION

2	100	127 080 766	308 820	127 058 506	308 830	127 081 336	308 840
2	200	127 080 776	308 821	127 058 516	308 831	127 081 346	308 841
2	300	127 080 796	308 822	127 058 526	308 832	127 081 356	308 842
2	400	127 080 786	308 823	127 058 536	308 833	127 081 366	308 843

ACCESSOIRES

5	Couvre-joint 100	127 018 506	307 745	127 058 506	309 705	127 018 306	306 186
5	Couvre-joint 200	127 018 516	307 746	127 058 516	309 706	127 018 316	306 187
5	Couvre-joint 300	127 018 526	307 747	127 058 526	309 707	127 018 326	306 188
5	Couvre-joint 400	127 018 536	307 748	127 058 536	309 708	127 018 336	306 189
4	Raccord droit 60	127 008 076	307 624	127 058 216	309 716	127 099 046	306 150
1	Cheville FAZ II 10/10 K GS M10 X 75	127 090 836	339 000	-	-	127 090 876	369 000
1	Vis à béton FBS II 10 X 90	160 010 016	339 040	-	-	160 010 006	369 040
6	Garniture de vis M6 X 10	127 090 006	307 144	-	-	127 090 136	309 515
	Autocollant maintien de fonction	127 099 599	302 140	-	-	-	-

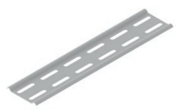

TYPES DE CÂBLES CERTIFIÉS

(N)HXH FE180 E90	certifié: **E90**
(N)HXCH FE180 E90	certifié: **E90**
(N)HXH FE180 E30-E60	certifié: **E90**
(N)HXCH FE180 E30-E60	certifié: **E60**
JE-H(St)H FE180 E30-E90	certifié: **E30**
JE-H(St)HRH FE180 E30-E90	certifié: **E30**

MATÉRIAU

SVZ	acier zingué sendzimir
GVZ	acier électrozingué
FVZ	acier zingué à chaud
A4/A2	acier inoxydable

MONTAGE MURAL
ÉCHELLE DE CÂBLES AVEC SUPPORT STD DE MAINTIEN DE FONCTION

Reconnaissance AEAI

SPÉCIFICATIONS

Charge utile	20kg/m
Espacement des supports	1.5m
Espacement des échelons	150mm
Numéro de configuration	2.02

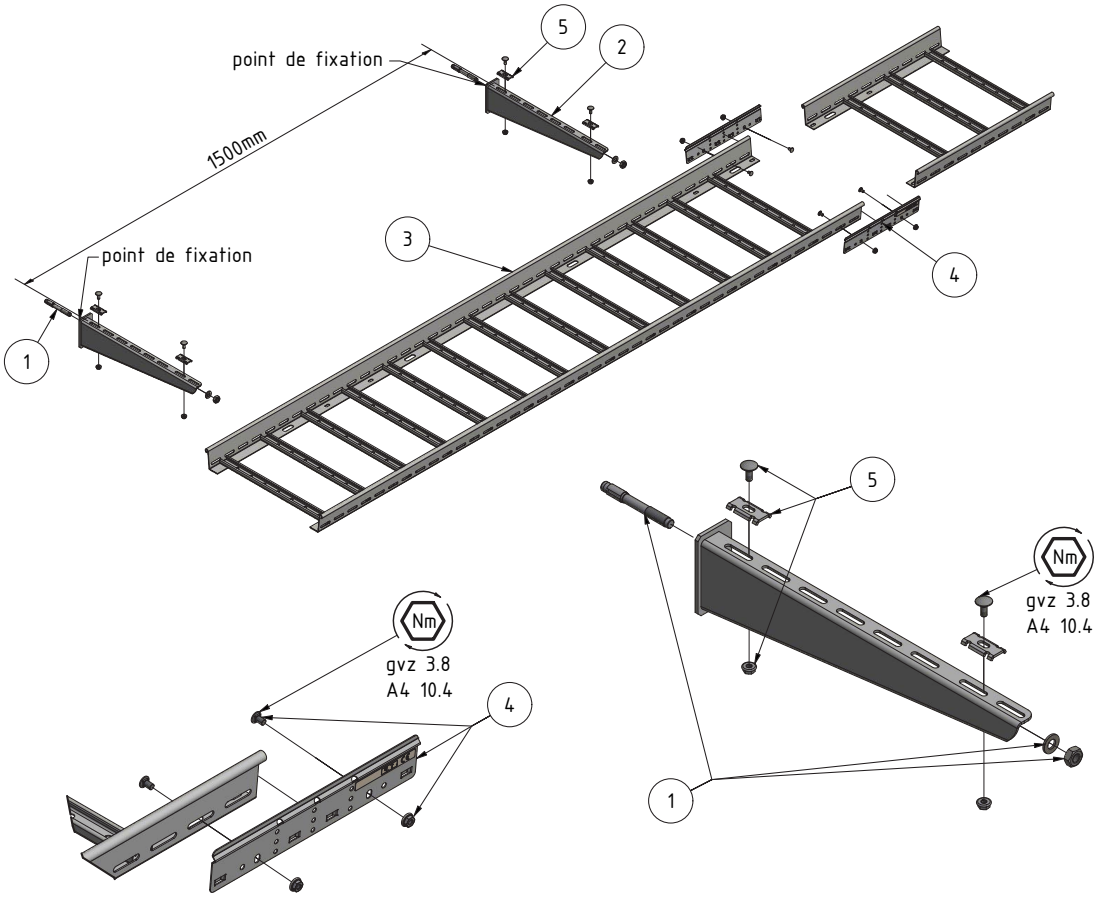

LISTE DES ARTICLES

N°	ARTICLE	N° ELDAS	N° LANZ	N° ELDAS	N° LANZ	N° ELDAS	N° LANZ
ÉCHELLE DE CÂBLES		SVZ/GVZ		FVZ		A4	
3	200 X 60 espacement 150	127 000 216	313 445	127 060 216	309 735	127 000 166	306 445
3	300 X 60 espacement 150	127 000 226	313 446	127 060 226	309 736	127 000 176	306 446
3	400 X 60 espacement 150	127 000 236	313 447	127 060 236	309 737	127 000 186	306 447
SUPPORT STANDARD DE MAINTIEN DE FONCTION							
2	100	127 080 766	308 820	127 058 506	308 830	127 081 336	308 840
2	200	127 080 776	308 821	127 058 516	308 831	127 081 346	308 841
2	300	127 080 796	308 822	127 058 526	308 832	127 081 356	308 842
2	400	127 080 786	308 823	127 058 536	308 833	127 081 366	308 843
ACCESSOIRES							
4	Raccord droit 60	127 008 076	307 624	127 058 216	309 716	127 099 046	306 150
1	Cheville FAZ II 10/10 K GS M10 X 75	127 090 836	339 000	-	-	127 090 876	369 000
1	Vis à béton FBS II 10 X 90	160 010 016	339 040	-	-	160 010 006	369 040
5	Pont de serrage pour support	127 099 236	308 950	-	-	127 099 216	306 143
	Autocollant maintien de fonction	127 099 599	302 140	-	-	-	-

TYPES DE CÂBLES CERTIFIÉS

(N)HXH FE180 E90	certifié: **E90**		
(N)HXCH FE180 E90	certifié: **E90**		
(N)HXH FE180 E30-E60	certifié: **E60**	JE-H(St)H FE180 E30-E90	certifié: **E60**
(N)HXCH FE180 E30-E60	certifié: **E60**	JE-H(St)HRH FE180 E30-E90	certifié: **E60**

MATÉRIAU

SVZ	acier zingué sendzimir
GVZ	acier électrozingué
FVZ	acier zingué à chaud
A4/A2	acier inoxydable

MONTAGE MURAL
CANAL G SUR POUTRELLE À CROCHETS

Reconnaissance
AEAI

SPÉCIFICATIONS

Charge utile	10kg/m
Espacement des supports	1.5m
Orientation	transversal/de chant
Numéro de configuration	2.03

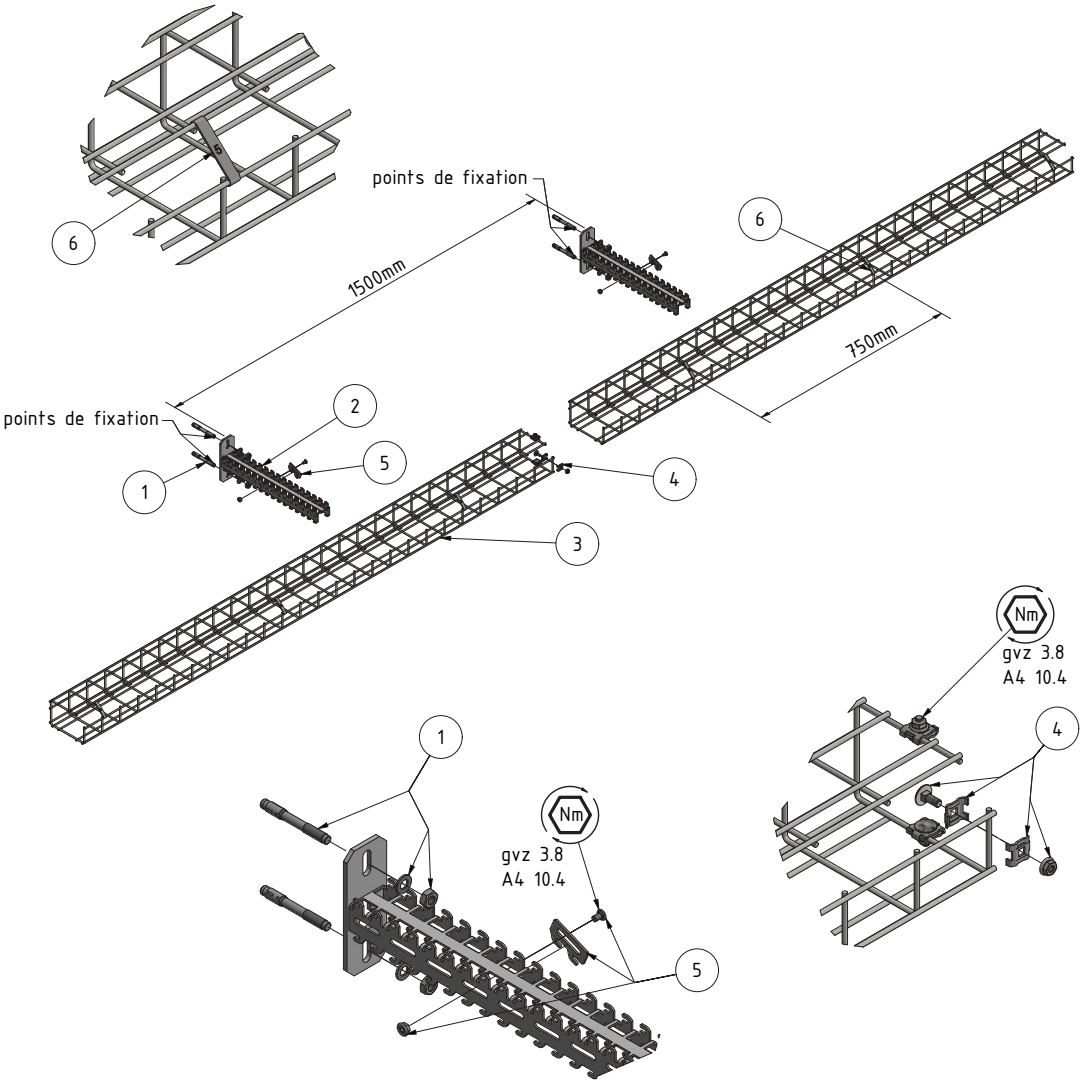

LISTE DES ARTICLES

N°	ARTICLE	N° ELDAS	N° LANZ	N° ELDAS	N° LANZ	N° ELDAS	N° LANZ
CANAL G		RAL7035		FVZ		A4	
3	50 X 50	127 020 206	307 000	-	-	127 020 506	306 021
3	50 X 75	127 020 216	307 001	-	-	127 020 516	306 022
3	50 X 100	127 020 226	307 002	-	-	127 020 526	306 023
3	75 X 100	127 020 246	307 005	-	-	127 020 536	306 024
3	75 X 125	127 020 256	307 006	-	-	-	-
3	100 X 150	127 020 276	307 010	-	-	-	-

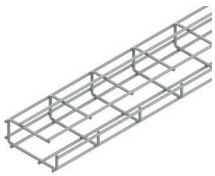

POUTRELLE À CROCHETS							
2	100	127 081 106	307 060	-	-	127 081 606	307 074
2	200	127 081 116	307 061	-	-	127 081 616	307 075
2	300	127 081 126	307 062	-	-	127 081 626	307 076
2	400	127 081 136	307 063	-	-	127 081 636	307 077
2	500	127 081 146	307 064	-	-	127 081 646	307 078

ACCESSOIRES		SVZ/GVZ					
6	Clip de sécurité pour canal G 50 X 50	-	-	-	-	127 028 196	307 024
6	Clip de sécurité pour canal G 50 X 75-100	-	-	-	-	127 028 206	307 025
6	Clip de sécurité pour canal G 75 X 100	-	-	-	-	127 028 216	307 026
6	Clip de sécurité pour canal G 75 X 125	-	-	-	-	127 028 256	307 027
6	Clip de sécurité pour canal G 100 X 150	-	-	-	-	127 028 226	307 028

4	Raccord-équerre avec vis	127 028 016	304 599	-	-	127 028 046	304 606

1	Cheville FAZ II 10/10 K GS M10 X 75	127 090 836	339 000	-	-	127 090 876	369 000
1	Vis à béton FBS II 10 X 90	160 010 016	339 040	-	-	160 010 006	369 040

5	Plaque de blocage avec garniture de vis	-	-	-	-	127 095 006	307 056

	Autocollant maintien de fonction	127 099 599	302 140	-	-	-	-

	Support en plastique pour canaux à grille	127 071 016	302 139	-	-	-	-

TYPES DE CÂBLES CERTIFIÉS

(N)HXH FE180 E90	certifié: **E90**
(N)HXCH FE180 E90	certifié: **E90**
(N)HXH FE180 E30-E60	certifié: **E60**
(N)HXCH FE180 E30-E60	certifié: **E30**
JE-H(St)H FE180 E30-E90	certifié: **E30**
JE-H(St)HRH FE180 E30-E90	certifié: **E60**

MATÉRIAU

SVZ	acier zingué sendzimir
GVZ	acier électrozingué
FVZ	acier zingué à chaud
A4/A2	acier inoxydable

MONTAGE MURAL
CANAL G SUR RAIL À CROCHETS STANDARD

Reconnaissance
AEAI

SPÉCIFICATIONS

Charge utile	10kg/m
Espacement des supports	1.5m
Orientation	transversal/de chant
Numéro de configuration	2.04

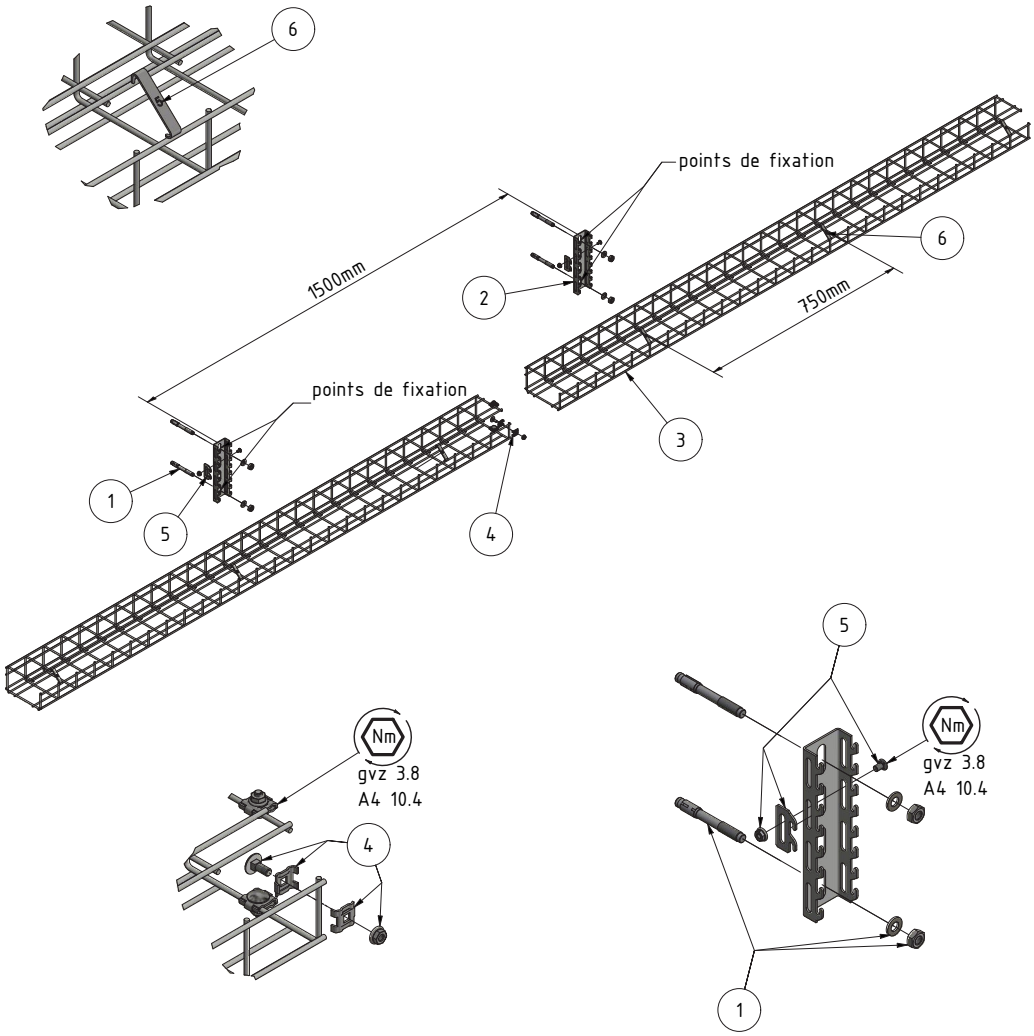

LISTE DES ARTICLES

N°	ARTICLE	N° ELDAS	N° LANZ	N° ELDAS	N° LANZ	N° ELDAS	N° LANZ
CANAL G		RAL7035		FVZ		A4	
3	50 X 50	127 020 206	307 000	-	-	127 020 506	306 021
3	50 X 75	127 020 216	307 001	-	-	127 020 516	306 022
3	50 X 100	127 020 226	307 002	-	-	127 020 526	306 023
3	75 X 100	127 020 246	307 005	-	-	127 020 536	306 024
3	75 X 125	127 020 256	307 006	-	-	-	-
3	100 X 150	127 020 276	307 010	-	-	-	-

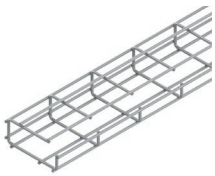

RAIL À CROCHETS STANDARD							
2	50 X 100	127 028 556	307 050	-	-	127 081 206	307 068
2	50 X 200	127 028 566	307 051	-	-	127 081 216	307 069
2	50 X 300	127 028 576	307 052	-	-	127 081 226	307 070
2	50 X 400	-	-	-	-	127 081 236	307 071
2	50 X 500	-	-	-	-	127 081 246	307 072
2	50 X 1000	127 028 526	307 059	-	-	127 081 256	307 073

ACCESSOIRES		SVZ/GVZ					
6	Clip de sécurité pour canal G 50 X 50	-	-	-	-	127 028 196	307 024
6	Clip de sécurité pour canal G 50 X 75-100	-	-	-	-	127 028 206	307 025
6	Clip de sécurité pour canal G 75 X 100	-	-	-	-	127 028 216	307 026
6	Clip de sécurité pour canal G 75 X 125	-	-	-	-	127 028 256	307 027
6	Clip de sécurité pour canal G 100 X 150	-	-	-	-	127 028 226	307 028

4	Raccord-équerre avec vis	127 028 016	304 599	-	-	127 028 046	304 606

1	Cheville FAZ II 10/10 K GS M10 X 75	127 090 836	339 000	-	-	127 090 876	369 000
1	Vis à béton FBS II 10 X 90	160 010 016	339 040	-	-	160 010 006	369 040

5	Plaque de blocage avec garniture de vis	-	-	-	-	127 095 006	307 056

	Autocollant maintien de fonction	127 099 599	302 140	-	-	-	-

	Support en plastique pour canaux à grille	127 071 016	302 139	-	-	-	-

TYPES DE CÂBLES CERTIFIÉS

(N)HXH FE180 E90	certifié: **E90**
(N)HXCH FE180 E90	certifié: **E90**
(N)HXH FE180 E30-E60	certifié: **E60**
(N)HXCH FE180 E30-E60	certifié: **E30**
JE-H(St)H FE180 E30-E90	certifié: **E30**
JE-H(St)HRH FE180 E30-E90	certifié: **E60**

MATÉRIAU

SVZ	acier zingué sendzimir
GVZ	acier électrozingué
FVZ	acier zingué à chaud
A4/A2	acier inoxydable

MONTAGE MURAL
CANAL G AVEC PONT DE SERRAGE

Reconnaissance
AEAI

SPÉCIFICATIONS

Charge utile	10kg/m
Espacement des supports	1.5m
Orientation	transversal/de chant
Numéro de configuration	2.05

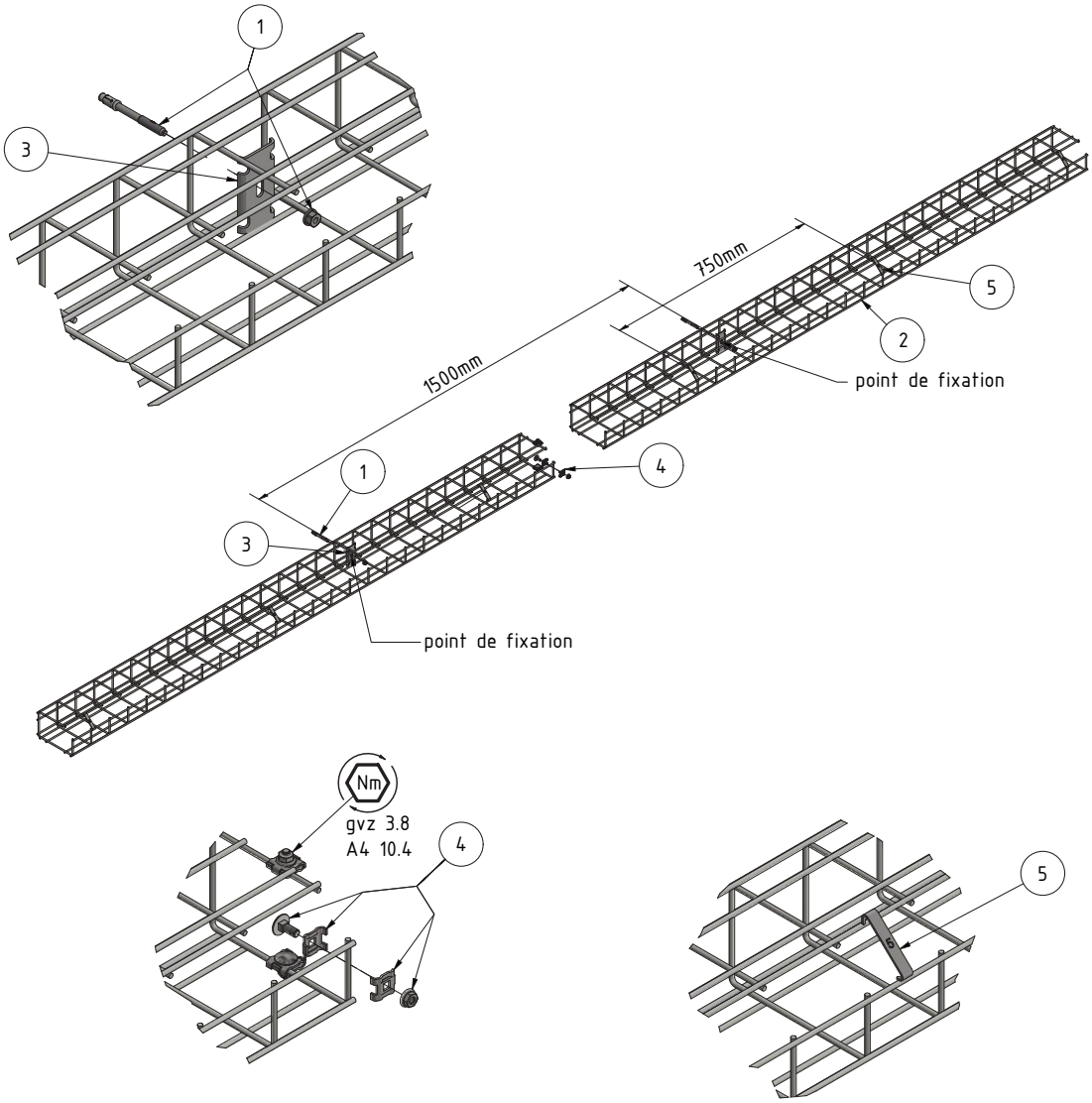

LISTE DES ARTICLES

N°	ARTICLE	N° ELDAS	N° LANZ	N° ELDAS	N° LANZ	N° ELDAS	N° LANZ
CANAL G		RAL7035		FVZ		A4	
2	50 X 50	127 020 206	307 000	-	-	127 020 506	306 021
2	50 X 75	127 020 216	307 001	-	-	127 020 516	306 022
2	50 X 100	127 020 226	307 002	-	-	127 020 526	306 023
2	75 X 100	127 020 246	307 005	-	-	127 020 536	306 024
2	75 X 125	127 020 256	307 006	-	-	-	-
2	100 X 150	127 020 276	307 010	-	-	-	-
PLAQUE DE SERRAGE		SVZ/GVZ					
3	Pont de serrage	127 099 266	306 390	-	-	127 099 276	306 391
ACCESSOIRES							
5	Clip de sécurité pour canal G 50 X 50	-	-	-	-	127 028 196	307 024
5	Clip de sécurité pour canal G 50 X 75-100	-	-	-	-	127 028 206	307 025
5	Clip de sécurité pour canal G 75 X 100	-	-	-	-	127 028 216	307 026
5	Clip de sécurité pour canal G 75 X 125	-	-	-	-	127 028 256	307 027
5	Clip de sécurité pour canal G 100 X 150	-	-	-	-	127 028 226	307 028
4	Raccord-équerre avec vis	127 028 016	304 599	-	-	127 028 046	304 606
1	Cheville FAZ II 6/10 M6 X 65	127 092 006	339 010	-	-	127 092 026	369 010
1	Vis à béton FBS II 6 X 60	160 006 006	339 039	-	-	-	-
	Autocollant maintien de fonction	127 099 599	302 140	-	-	-	-
	Support en plastique pour canaux à grille	127 071 016	302 139	-	-	-	-

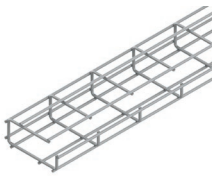

TYPES DE CÂBLES CERTIFIÉS

(N)HXH FE180 E90	certifié: **E90**
(N)HXCH FE180 E90	certifié: **E90**
(N)HXH FE180 E30-E60	certifié: **E60**
(N)HXCH FE180 E30-E60	certifié: **E30**
JE-H(St)H FE180 E30-E90	certifié: **E30**
JE-H(St)HRH FE180 E30-E90	certifié: **E60**

MATÉRIAU

SVZ	acier zingué sendzimir
GVZ	acier électrozingué
FVZ	acier zingué à chaud
A4/A2	acier inoxydable

MONTAGE MURAL
CANAL G SUR MINI RAIL À CROCHETS

Reconnaissance
AEAI

SPÉCIFICATIONS

Charge utile	10kg/m
Espacement des supports	1.5m
Orientation	transversal/de chant
Numéro de configuration	2.06

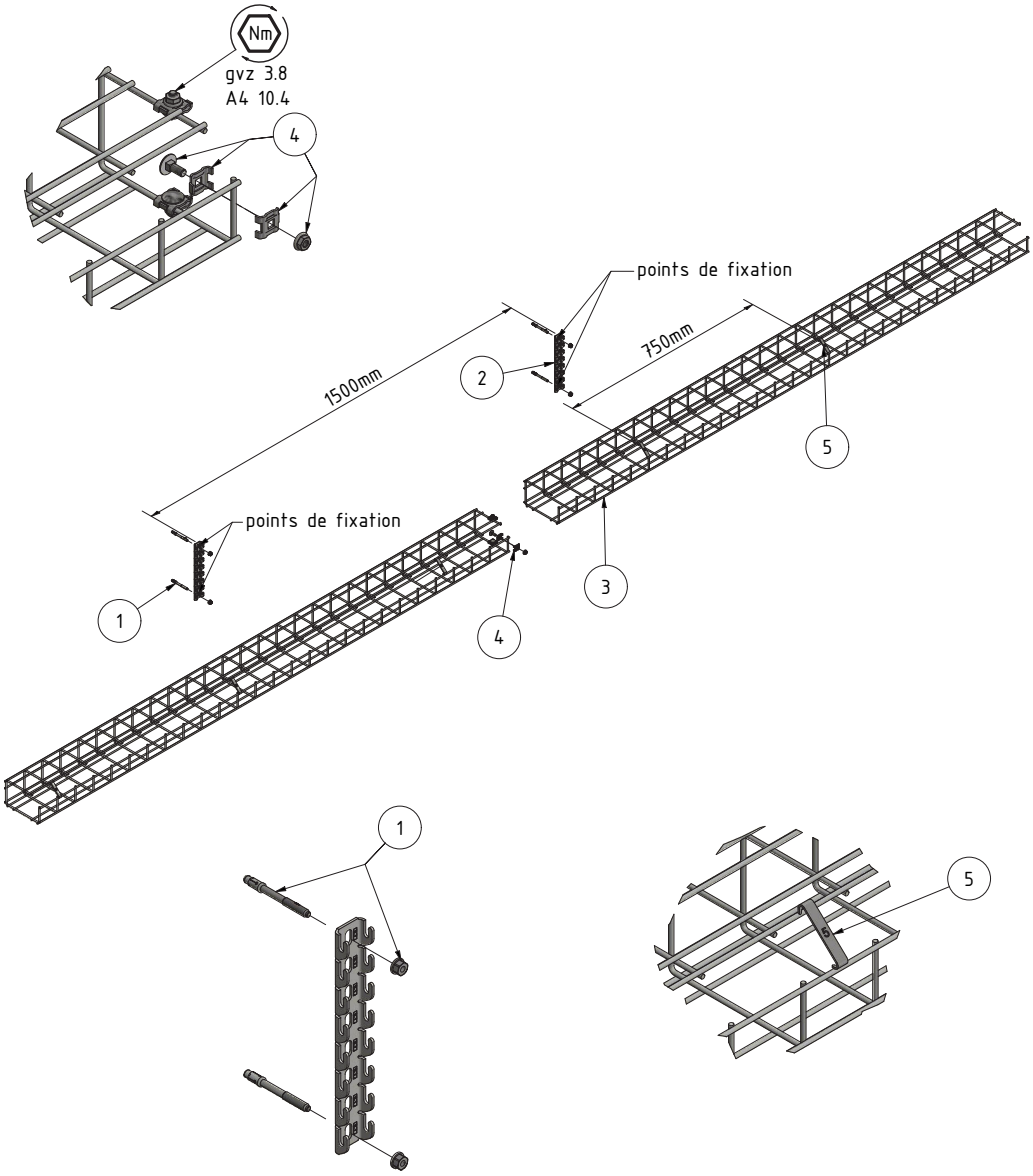

LISTE DES ARTICLES

N°	ARTICLE	N° ELDAS	N° LANZ	N° ELDAS	N° LANZ	N° ELDAS	N° LANZ
CANAL G		RAL7035		FVZ		A4	
3	50 X 50	127 020 206	307 000	-	-	127 020 506	306 021
3	50 X 75	127 020 216	307 001	-	-	127 020 516	306 022
3	50 X 100	127 020 226	307 002	-	-	127 020 526	306 023
3	75 X 100	127 020 246	307 005	-	-	127 020 536	306 024
3	75 X 125	127 020 256	307 006	-	-	-	-
3	100 X 150	127 020 276	307 010	-	-	-	-

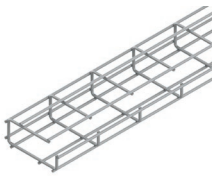

MINI RAIL À CROCHETS							
2	50mm 2 X 2 crochets	127 028 606	307 030	-	-	-	-
2	75mm 3 X 2 crochets	127 028 616	307 031	-	-	-	-
2	125mm 5 X 2 crochets	127 028 626	307 032	-	-	-	-
2	200mm 8 X 2 crochets	127 028 636	307 033	-	-	-	-
2	300mm 12 X 2 crochets	127 028 646	307 034	-	-	-	-
2	2000mm	127 028 676	307 040	-	-	-	-

ACCESSOIRES		SVZ/GVZ					
5	Clip de sécurité pour canal G 50 X 50	-	-	-	-	127 028 196	307 024
5	Clip de sécurité pour canal G 50 X 75-100	-	-	-	-	127 028 206	307 025
5	Clip de sécurité pour canal G 75 X 100	-	-	-	-	127 028 216	307 026
5	Clip de sécurité pour canal G 75 X 125	-	-	-	-	127 028 256	307 027
5	Clip de sécurité pour canal G 100 X 150	-	-	-	-	127 028 226	307 028

4	Raccord-équerre avec vis	127 028 016	304 599	-	-	127 028 046	304 606

1	Cheville FAZ II 6/10 M6 X 65	127 092 006	339 010	-	-	127 092 026	369 010
1	Vis à béton FBS II 6 X 60	160 006 006	339 039	-	-	-	-

	Autocollant maintien de fonction	127 099 599	302 140	-	-	-	-

	Support en plastique pour canaux à grille	127 071 016	302 139	-	-	-	-

TYPES DE CÂBLES CERTIFIÉS

(N)HXH FE180 E90	certifié: **E90**
(N)HXCH FE180 E90	certifié: **E90**
(N)HXH FE180 E30-E60	certifié: **E60**
(N)HXCH FE180 E30-E60	certifié: **E30**
JE-H(St)H FE180 E30-E90	certifié: **E30**
JE-H(St)HRH FE180 E30-E90	certifié: **E60**

MATÉRIAU

SVZ	acier zingué sendzimir
GVZ	acier électrozingué
FVZ	acier zingué à chaud
A4/A2	acier inoxydable

MONTAGE MURAL
CANAL C

Reconnaissance
AEAI

SPÉCIFICATIONS

Charge utile	-
Espacement des supports	0.8m
Numéro de configuration	2.07

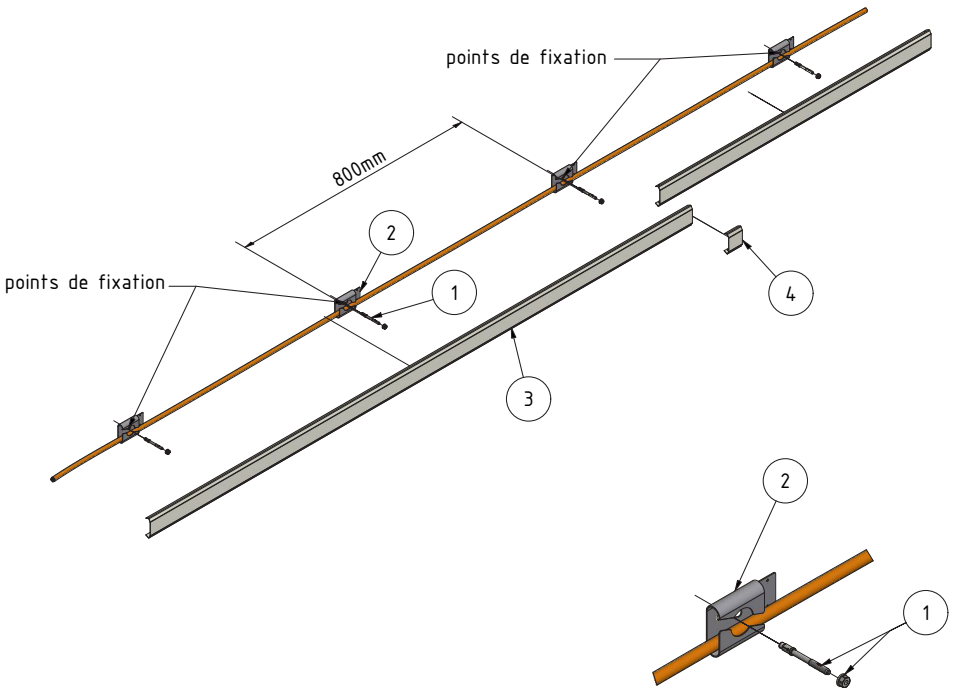

LISTE DES ARTICLES

N°	ARTICLE	N° ELDAS	N° LANZ	N° ELDAS	N° LANZ	N° ELDAS	N° LANZ
SUPPORT DE CÂBLES POUR CANAL C		SVZ/GVZ		FVZ		A4	
2	Support de câbles pour canal C 50	127 019 006	307 125	-	-	127 021 306	306 153
ACCESSOIRES (EN OPTION)		RAL9010					
3	Couvercle de canal C 50 L = 1000	127 070 016	307 370	-	-	127 020 446	306 155
3	Couvercle de canal C 50 L = 2000	127 070 026	307 371	-	-	127 020 456	306 156
4	Couvre-joint pour canaux C	127 071 006	307 373	-	-	127 021 106	306 165
ACCESSOIRES		SVZ/GVZ					
1	Cheville FAZ II 6/10 M6 X 65	127 092 006	339 010	-	-	127 092 026	369 010
1	Vis à béton FBS II 6 X 60	160 006 006	339 039	-	-	-	-
	Autocollant maintien de fonction	127 099 599	302 140	-	-	-	-

TYPES DE CÂBLES CERTIFIÉS

(N)HXH FE180 E90	certifié: **E90**		
(N)HXCH FE180 E90	non certifié		
(N)HXH FE180 E30-E60	certifié: **E60**	JE-H(St)H FE180 E30-E90	certifié: **E90**
(N)HXCH FE180 E30-E60	certifié: **E30**	JE-H(St)HRH FE180 E30-E90	certifié: **E90**

MATÉRIAU

SVZ	acier zingué sendzimir
GVZ	acier électrozingué
FVZ	acier zingué à chaud
A4/A2	acier inoxydable

MONTAGE MURAL
BOUCLE MURALE DE PLAFOND

Reconnaissance
AEAI

SPÉCIFICATIONS

Charge utile	7.5kg/collier
Espacement des colliers	0.8m
Numéro de configuration	2.08

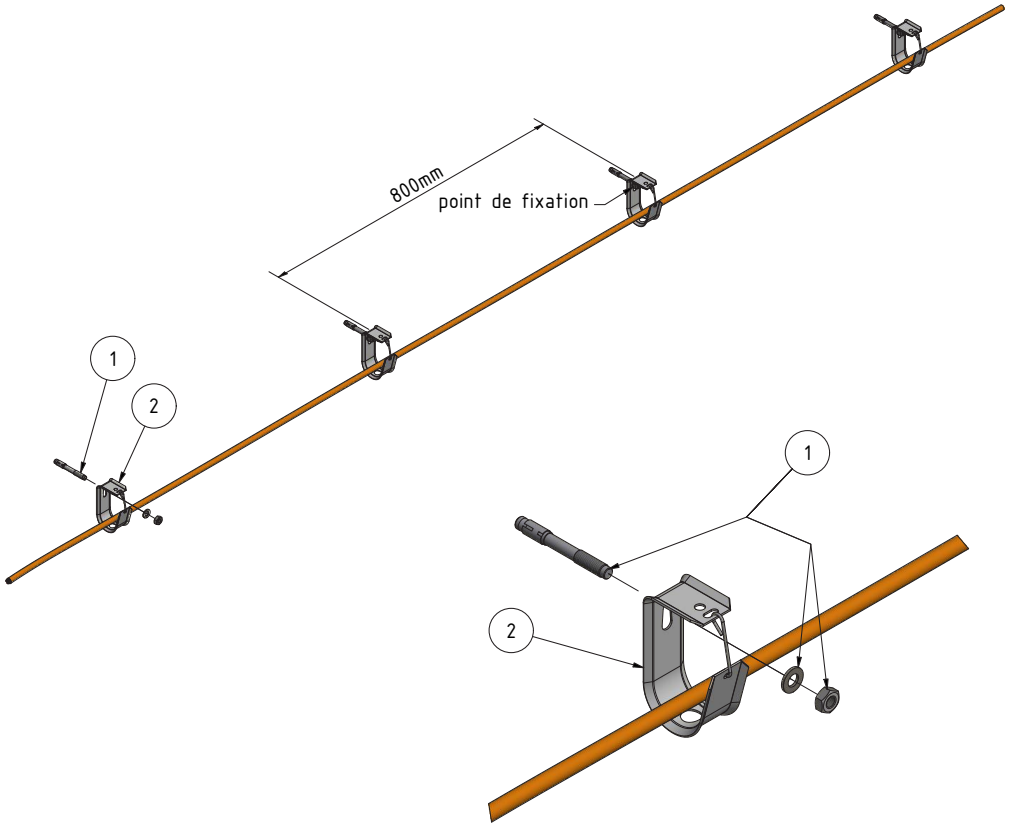

LISTE DES ARTICLES

N°	ARTICLE	N° ELDAS	N° LANZ	N° ELDAS	N° LANZ	N° ELDAS	N° LANZ
BOUCLE MURALE DE PLAFOND		SVZ/GVZ		FVZ		A2	
2	54 X 70	-	-	-	-	120 006 726	334 005
2	68 X 110	-	-	-	-	120 007 126	334 010
ACCESSOIRES						A4	
1	Cheville FAZ II 6/10 M6 X 65	127 092 006	339 010	-	-	127 092 026	369 010
1	Vis à béton FBS II 6 X 60	160 006 006	339 039	-	-	-	-
1	Cheville FAZ II 10/10 K GS M10 X 75	127 090 836	339 000	-	-	127 090 876	369 000
1	Vis à béton FBS II 10 X 90	160 010 016	339 040	-	-	160 010 006	369 040
	Autocollant maintien de fonction	127 099 599	302 140	-	-	-	-

SYSTÈME DE CÂBLES ÉLECTRIQUES

Maintien en fonctionnement sous l'effet d'un incendie des réseaux de matériels de fonctionnement : ED1, ED2 et ED3 (réseau en câbles, réseau en câbles, multicouches à grande portée, ouvert, ouvert, double

Contrôle réalisé le (JJ/MM/AAAA) :

Nom / Cachet du contrôleur :

Nom / Cachet du responsable :

Fabricant : Kopos Kolmar S.A. 25, route de Turckheim 68250 Rouffach Tel : 03 89 49 64 00 E-mail : info@kopos-kolmar.com Site : www.kopos-kolmar.com

Année de fabrication : _____

TYPES DE CÂBLES CERTIFIÉS

(N)HXH FE180 E90	certifié: **E90**
(N)HXCH FE180 E90	certifié: **E90**
(N)HXH FE180 E30-E60	certifié: **E30**
(N)HXCH FE180 E30-E60	certifié: **E30**
JE-H(St)H FE180 E30-E90	certifié: **E90**
JE-H(St)HRH FE180 E30-E90	certifié: **E90**

MATÉRIAU

SVZ	acier zingué sendzimir
GVZ	acier électrozingué
FVZ	acier zingué à chaud
A4/A2	acier inoxydable

MONTAGE MURAL
BARRE PROFILÉE MULTIFIX

Reconnaissance AEAI

SPÉCIFICATIONS

Charge utile	5kg/collier
Espacement des supports	0.6m
Numéro de configuration	2.09

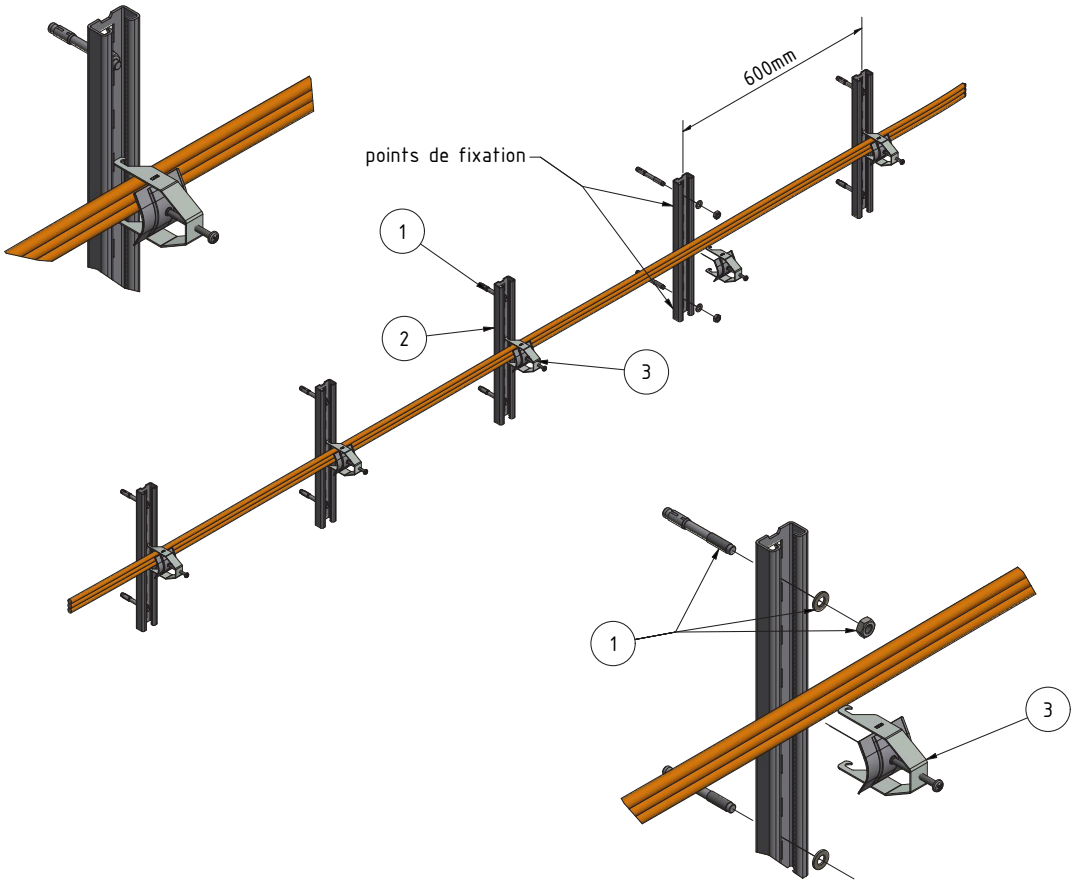

LISTE DES ARTICLES

N°	ARTICLE	N° ELDAS	N° LANZ	N° ELDAS	N° LANZ	N° ELDAS	N° LANZ
BARRE PROFILÉE MULTIFIX		SVZ/GVZ		FVZ		A4	
2	50 X 25 X 200	127 088 006	350 000	-	sur demande	127 088 906	306 902
2	50 X 25 X 300	127 088 016	350 001	-	sur demande	127 088 916	306 903
2	50 X 25 X 400	127 088 026	350 002	-	sur demande	127 088 926	306 904
2	50 X 25 X 500	127 088 036	350 003	-	sur demande	127 088 936	306 905

ACCESSOIRES

1	Cheville FAZ II 10/10 K GS M10 X 75	127 090 836	339 000	-	-	127 090 876	369 000
1	Vis à béton FBS II 10 X 90	160 010 016	339 040	-	-	160 010 006	369 040

3	Étrier de câbles 8-15	120 150 626	307 575	-	-	120 140 626	306 575
3	Étrier de câbles 15-20	120 151 326	307 576	-	-	120 141 326	306 576
3	Étrier de câbles 20-26	120 152 326	307 577	-	-	120 142 326	306 577
3	Étrier de câbles 26-33	120 153 326	307 578	-	-	120 143 326	306 578
3	Étrier de câbles 32-40	120 154 726	307 579	-	-	120 144 726	306 579
3	Étrier de câbles 40-50	120 155 826	307 580	-	-	120 145 826	306 580

	Autocollant maintien de fonction	127 099 599	302 140	-	-	-	-

SYSTÈME DE CÂBLES ÉLECTRIQUES
Système de câbles électriques en cas de maintien de fonctionnement : JE(St)H, JE-H(St)H et JE(St)HRH résistant aux chocs, conforme aux classes de câbles de référence du guide pratique, cwa15, cwa12, cwa16.
Référence du système d'essai Eurofeu
Contrôle/essai à ... °C
Date / n° d'ordre du procès-verbal de contrôle
Eurofeu
Entreprise/maître d'ouvrage
Adresse du chantier
Tel. / n° de fax / n°
Visa du chantier

TYPES DE CÂBLES CERTIFIÉS

(N)HXH FE180 E90	certifié: **E90**		
(N)HXCH FE180 E90	certifié: **E90**		
(N)HXH FE180 E30-E60	certifié: **E90**	JE-H(St)H FE180 E30-E90	certifié: **E30**
(N)HXCH FE180 E30-E60	certifié: **E60**	JE-H(St)HRH FE180 E30-E90	certifié: **E30**

MATÉRIAU

SVZ	acier zingué sendzimir
GVZ	acier électrozingué
FVZ	acier zingué à chaud
A4/A2	acier inoxydable

ZONE MONTANTE < 3.5M
ÉCHELLE DE CÂBLES AVEC BRIDE MURALE

Reconnaissance AEAI

SPÉCIFICATIONS

Charge utile échelle	20kg/m
Charge utile collier	5kg/collier
Espacement des supports échelle	1.5m
Espacement des colliers	0.6m
Espacement des échelons	150mm
Numéro de configuration	3.02

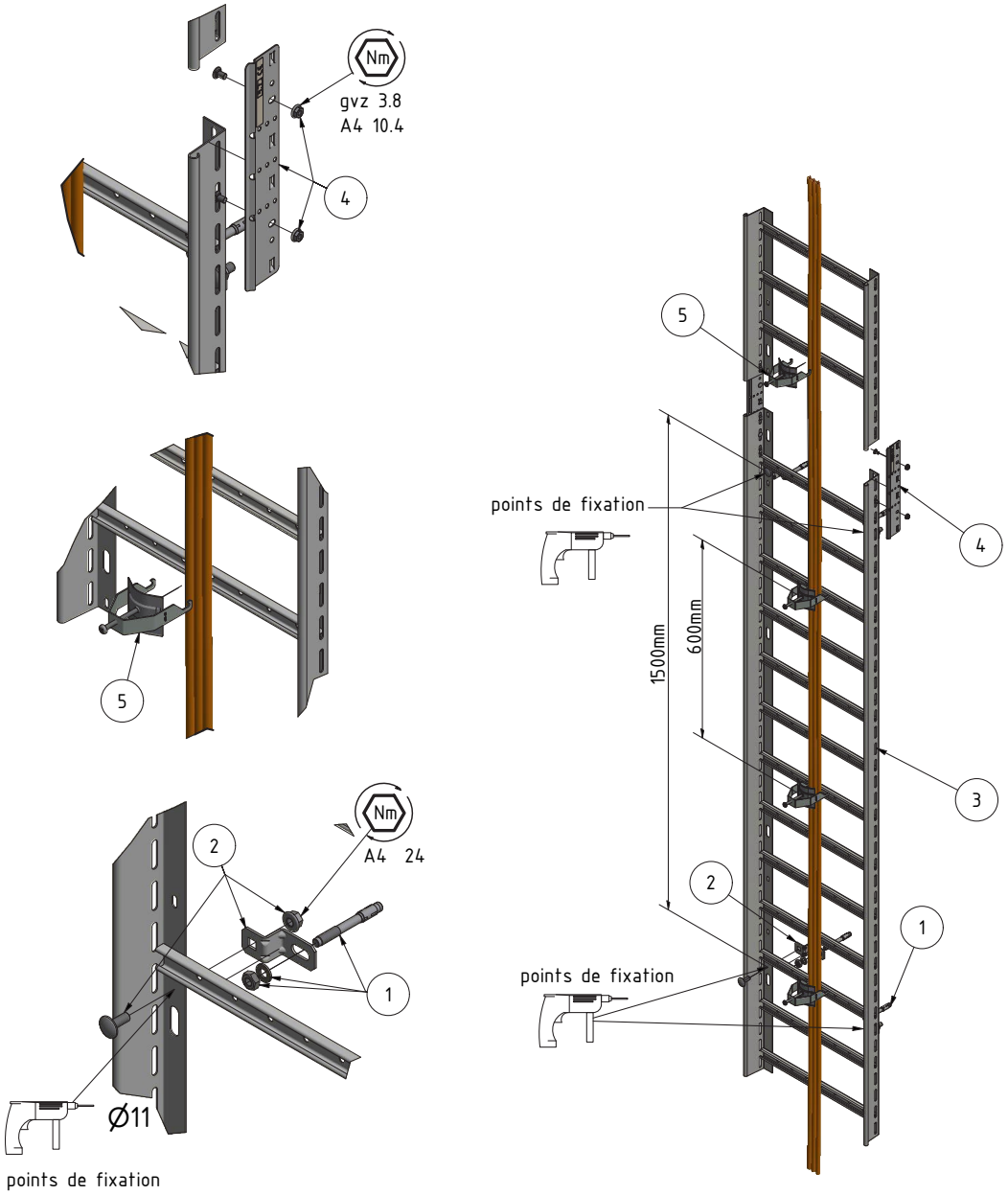

LISTE DES ARTICLES

N°	ARTICLE	N° ELDAS	N° LANZ	N° ELDAS	N° LANZ	N° ELDAS	N° LANZ
ÉCHELLE DE CÂBLES		SVZ/GVZ		FVZ		A4	
3	200 X 60 espacement 150	127 000 216	313 445	127 060 216	309 735	127 000 166	306 445
3	300 X 60 espacement 150	127 000 226	313 446	127 060 226	309 736	127 000 176	306 446
3	400 X 60 espacement 150	127 000 236	313 447	127 060 236	309 737	127 000 186	306 447
BRIDE MURALE							
2	Bride murale	-	-	-	-	127 049 016	306 110
ACCESSOIRES							
4	Raccord droit 60	127 008 076	307 624	127 058 216	309 716	127 099 046	306 150
1	Cheville FAZ II 10/10 K GS M10 X 75	127 090 836	339 000	-	-	127 090 876	369 000
1	Vis à béton FBS II 10 X 90	160 010 016	339 040	-	-	160 010 006	369 040
5	Étrier de câbles 8-15	120 150 626	307 575	-	-	120 140 626	306 575
5	Étrier de câbles 15-20	120 151 326	307 576	-	-	120 141 326	306 576
5	Étrier de câbles 20-26	120 152 326	307 577	-	-	120 142 326	306 577
5	Étrier de câbles 26-33	120 153 326	307 578	-	-	120 143 326	306 578
5	Étrier de câbles 32-40	120 154 726	307 579	-	-	120 144 726	306 579
5	Étrier de câbles 40-50	120 155 826	307 580	-	-	120 145 826	306 580
	Autocollant maintien de fonction	127 099 599	302 140	-	-	-	-

TYPES DE CÂBLES CERTIFIÉS

(N)HXH FE180 E90	certifié: **E90**		
(N)HXCH FE180 E90	certifié: **E90**		
(N)HXH FE180 E30-E60	certifié: **E90**	JE-H(St)H FE180 E30-E90	certifié: **E30**
(N)HXCH FE180 E30-E60	certifié: **E60**	JE-H(St)HRH FE180 E30-E90	certifié: **E90**

MATÉRIAU

SVZ	acier zingué sendzimir
GVZ	acier électrozingué
FVZ	acier zingué à chaud
A4/A2	acier inoxydable

ZONE MONTANTE < 3.5M
ÉCHELLE DE CÂBLES DIRECTE

Reconnaissance AEAI

SPÉCIFICATIONS

Charge utile échelle	20kg/m
Charge utile collier	5kg/collier
Espacement des supports échelle	1.5m
Espacement des colliers	0.6m
Espacement des échelons	150mm
Numéro de configuration	3.03

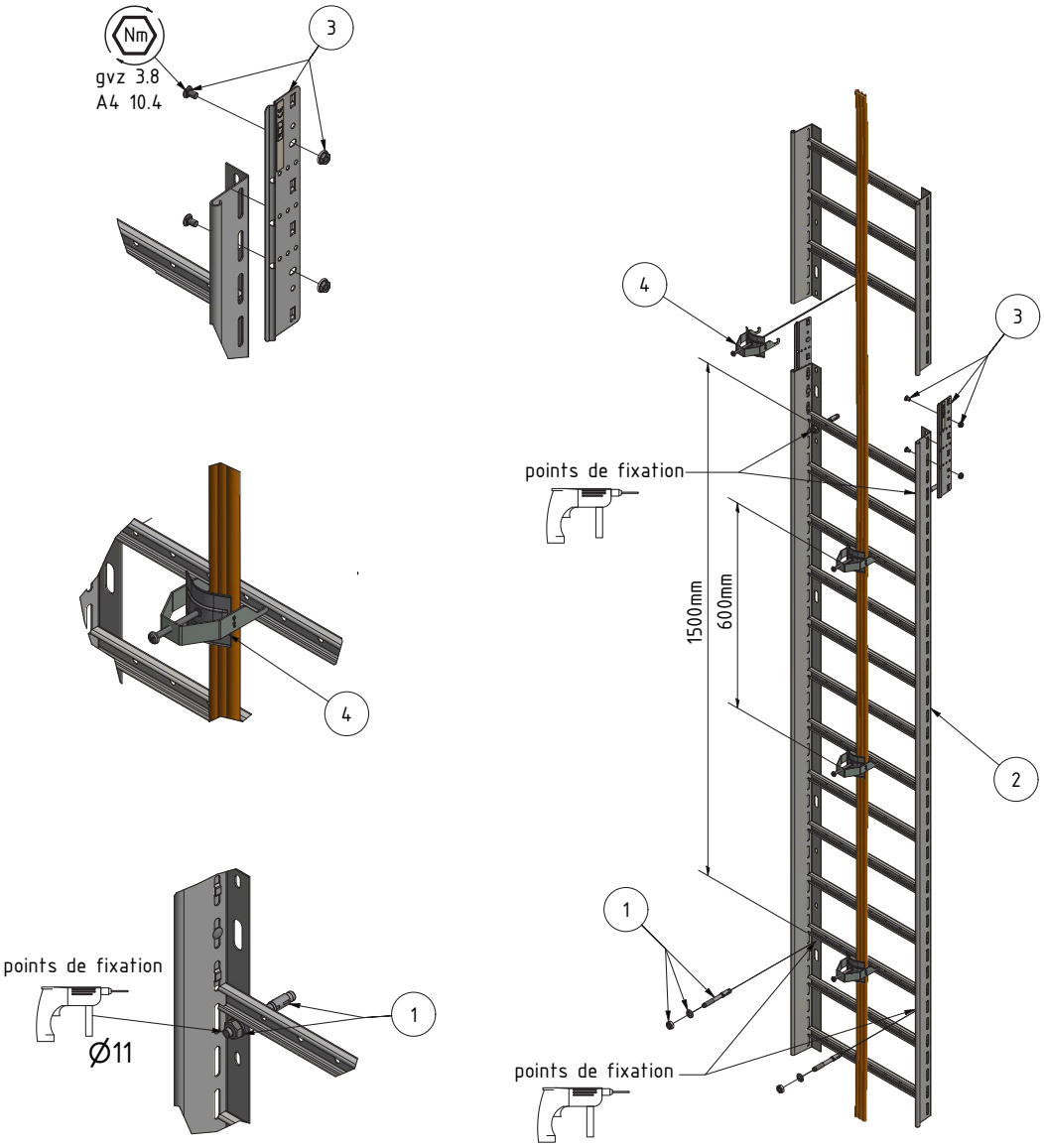

LISTE DES ARTICLES

N°	ARTICLE	N° ELDAS	N° LANZ	N° ELDAS	N° LANZ	N° ELDAS	N° LANZ
ÉCHELLE DE CÂBLES		SVZ/GVZ		FVZ		A4	
2	200 X 60 espacement 150	127 000 216	313 445	127 060 216	309 735	127 000 166	306 445
2	300 X 60 espacement 150	127 000 226	313 446	127 060 226	309 736	127 000 176	306 446
2	400 X 60 espacement 150	127 000 236	313 447	127 060 236	309 737	127 000 186	306 447
ACCESSOIRES							
3	Raccord droit 60	127 008 076	307 624	127 058 216	309 716	127 099 046	306 150
1	Cheville FAZ II 10/10 K GS M10 X 75	127 090 836	339 000	-	-	127 090 876	369 000
1	Vis à béton FBS II 10 X 90	160 010 016	339 040	-	-	160 010 006	369 040
4	Étrier de câbles 8-15	120 150 626	307 575	-	-	120 140 626	306 575
4	Étrier de câbles 15-20	120 151 326	307 576	-	-	120 141 326	306 576
4	Étrier de câbles 20-26	120 152 326	307 577	-	-	120 142 326	306 577
4	Étrier de câbles 26-33	120 153 326	307 578	-	-	120 143 326	306 578
4	Étrier de câbles 32-40	120 154 726	307 579	-	-	120 144 726	306 579
4	Étrier de câbles 40-50	120 155 826	307 580	-	-	120 145 826	306 580
	Autocollant maintien de fonction	127 099 599	302 140	-	-	-	-

TYPES DE CÂBLES CERTIFIÉS

(N)HXH FE180 E90	certifié: **E90**		
(N)HXCH FE180 E90	certifié: **E90**		
(N)HXH FE180 E30-E60	certifié: **E90**	JE-H(St)H FE180 E30-E90	certifié: **E30**
(N)HXCH FE180 E30-E60	certifié: **E60**	JE-H(St)HRH FE180 E30-E90	certifié: **E90**

MATÉRIAU

SVZ	acier zingué sendzimir
GVZ	acier électrozingué
FVZ	acier zingué à chaud
A4/A2	acier inoxydable

ZONE MONTANTE < 3.5M
BARRE PROFILÉE MULTIFIX

Reconnaissance AEAI

SPÉCIFICATIONS

Charge utile collier	5kg/collier
Espacement des supports	0.6m
Numéro de configuration	3.04

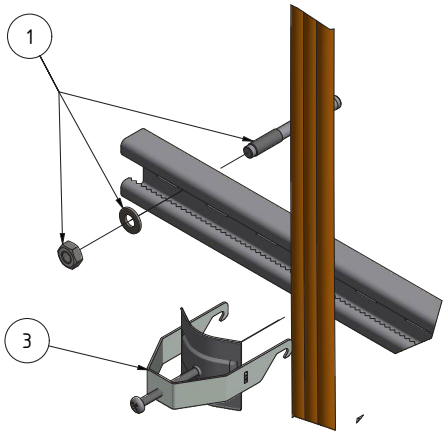

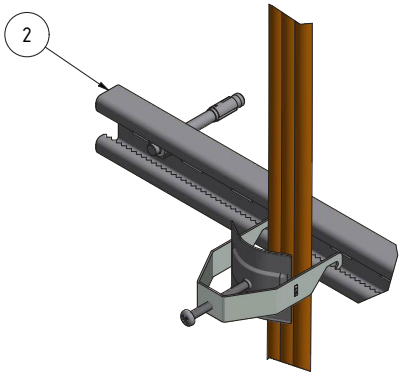

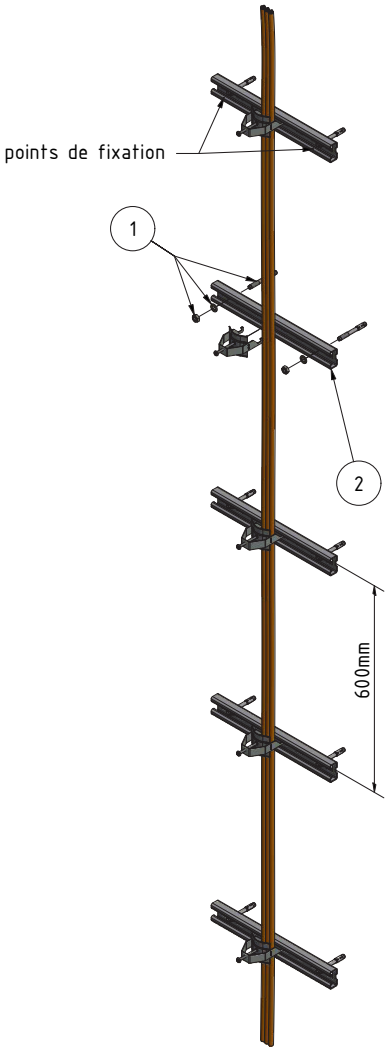

LISTE DES ARTICLES

N°	ARTICLE	N° ELDAS	N° LANZ	N° ELDAS	N° LANZ	N° ELDAS	N° LANZ
BARRE PROFILÉE MULTIFIX		SVZ/GVZ		FVZ		A4	
2	50 X 25 X 200	127 088 006	350 000	-	sur demande	127 088 906	306 902
2	50 X 25 X 300	127 088 016	350 001	-	sur demande	127 088 916	306 903
2	50 X 25 X 400	127 088 026	350 002	-	sur demande	127 088 926	306 904
2	50 X 25 X 500	127 088 036	350 003	-	sur demande	127 088 936	306 905

ACCESSOIRES

1	Cheville FAZ II 10/10 K GS M10 X 75	127 090 836	339 000	-	-	127 090 876	369 000
1	Vis à béton FBS II 10 X 90	160 010 016	339 040	-	-	160 010 006	369 040

3	Étrier de câbles 8-15	120 150 626	307 575	-	-	120 140 626	306 575
3	Étrier de câbles 15-20	120 151 326	307 576	-	-	120 141 326	306 576
3	Étrier de câbles 20-26	120 152 326	307 577	-	-	120 142 326	306 577
3	Étrier de câbles 26-33	120 153 326	307 578	-	-	120 143 326	306 578
3	Étrier de câbles 32-40	120 154 726	307 579	-	-	120 144 726	306 579
3	Étrier de câbles 40-50	120 155 826	307 580	-	-	120 145 826	306 580

	Autocollant maintien de fonction	127 099 599	302 140	-	-	-	-

TYPES DE CÂBLES CERTIFIÉS

(N)HXH FE180 E90	certifié: **E90**
(N)HXCH FE180 E90	certifié: **E90**
(N)HXH FE180 E30-E60	certifié: **E90**
(N)HXCH FE180 E30-E60	certifié: **E60**

JE-H(St)H FE180 E30-E90	certifié: **E30**
JE-H(St)HRH FE180 E30-E90	certifié: **E30**

MATÉRIAU

SVZ	acier zingué sendzimir
GVZ	acier électrozingué
FVZ	acier zingué à chaud
A4/A2	acier inoxydable

ZONE MONTANTE < 3.5M
MULTICHEMIN AVEC BRIDE MURALE

Reconnaissance
AEAI

SPÉCIFICATIONS

Charge utile multichemin	20kg/m
Charge utile collier	5kg/collier
Espacement des supports chemin	1.5m
Espacement des colliers	0.6m
Numéro de configuration	3.05

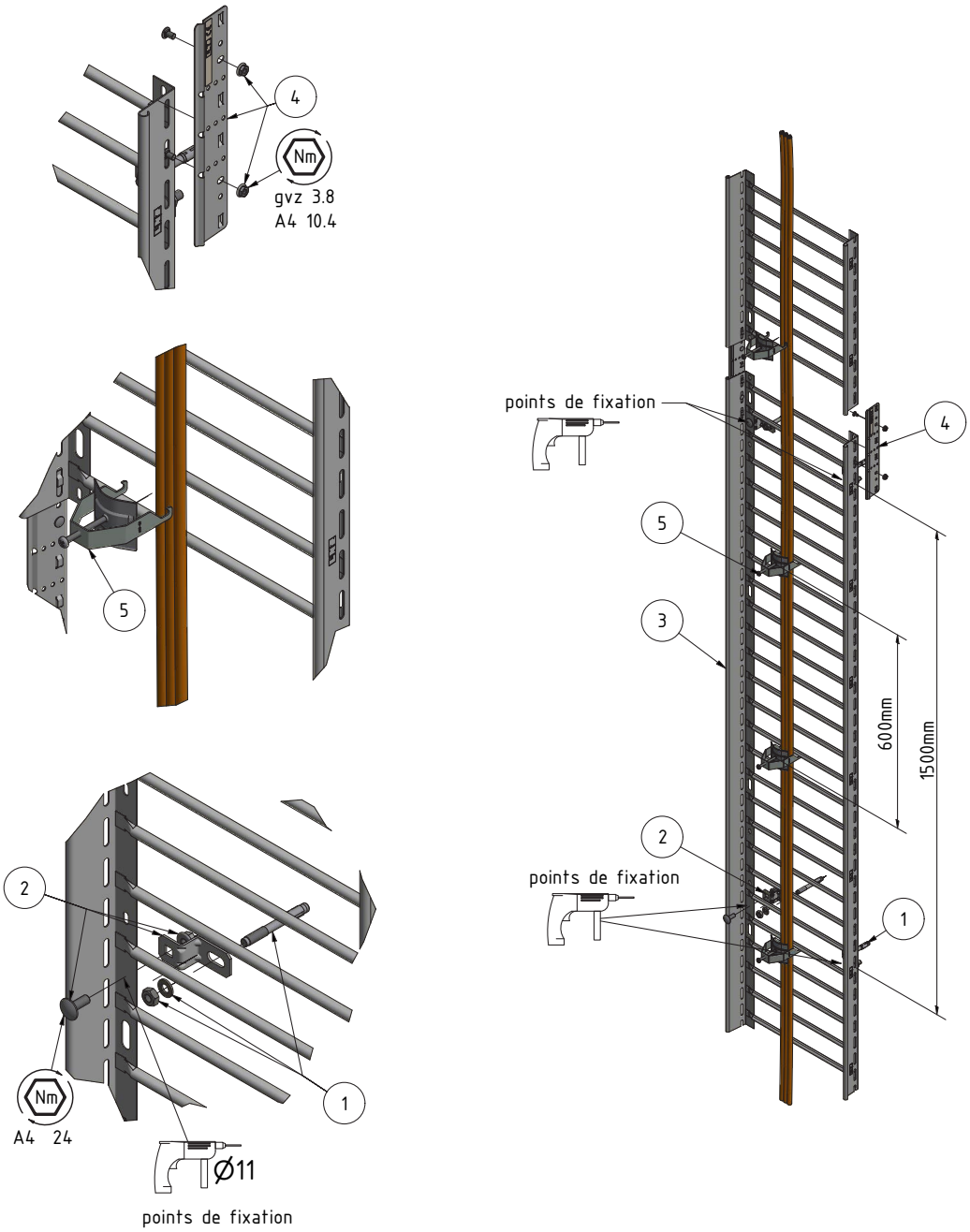

LISTE DES ARTICLES

N°	ARTICLE	N° ELDAS	N° LANZ	N° ELDAS	N° LANZ	N° ELDAS	N° LANZ
MULTICHEMIN		SVZ/GVZ		FVZ		A4	
3	100x60	127 000 306	307 436	-	-	127 001 006	306 200
3	200x60	127 000 316	307 437	-	-	127 001 016	306 201
3	300x60	127 000 326	307 438	-	-	127 001 026	306 202
3	400x60	127 000 336	307 439	-	-	127 001 036	306 203
BRIDE MURALE							
2	Bride murale	-	-	-	-	127 049 016	306 110
ACCESSOIRES							
4	Raccord droit 60	127 008 076	307 624	127 058 216	309 716	127 099 046	306 150
1	Cheville FAZ II 10/10 K GS M10 X 75	127 090 836	339 000	-	-	127 090 876	369 000
1	Vis à béton FBS II 10 X 90	160 010 016	339 040	-	-	160 010 006	369 040
5	Étrier de câbles 8-15	120 150 626	307 575	-	-	120 140 626	306 575
5	Étrier de câbles 15-20	120 151 326	307 576	-	-	120 141 326	306 576
5	Étrier de câbles 20-26	120 152 326	307 577	-	-	120 142 326	306 577
5	Étrier de câbles 26-33	120 153 326	307 578	-	-	120 143 326	306 578
5	Étrier de câbles 32-40	120 154 726	307 579	-	-	120 144 726	306 579
5	Étrier de câbles 40-50	120 155 826	307 580	-	-	120 145 826	306 580
	Autocollant maintien de fonction	127 099 599	302 140	-	-	-	-

TYPES DE CÂBLES CERTIFIÉS

(N)HXH FE180 E90	certifié: **E90**
(N)HXCH FE180 E90	certifié: **E90**
(N)HXH FE180 E30-E60	certifié: **E30**
(N)HXCH FE180 E30-E60	certifié: **E30**
JE-H(St)H FE180 E30-E90	certifié: **E30**
JE-H(St)HRH FE180 E30-E90	certifié: **E60**

MATÉRIAU

SVZ	acier zingué sendzimir
GVZ	acier électrozingué
FVZ	acier zingué à chaud
A4/A2	acier inoxydable

TYPES DE MONTAGE ZONE MONTANTE > 3.5 MÈTRES

Pour bien étayer les zones montantes verticales avec une portée supérieure à 3,5 mètres, il faut procéder conformément aux variantes de solution décrites ci-après.

montage sans box

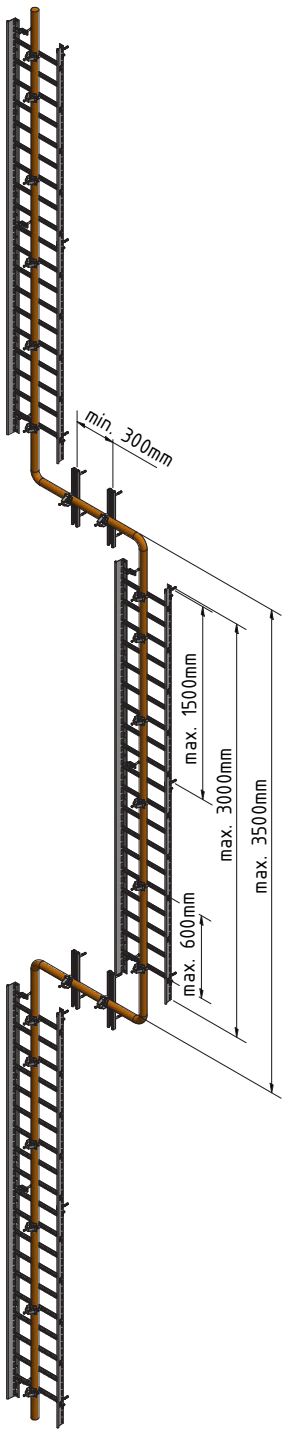

montage avec box

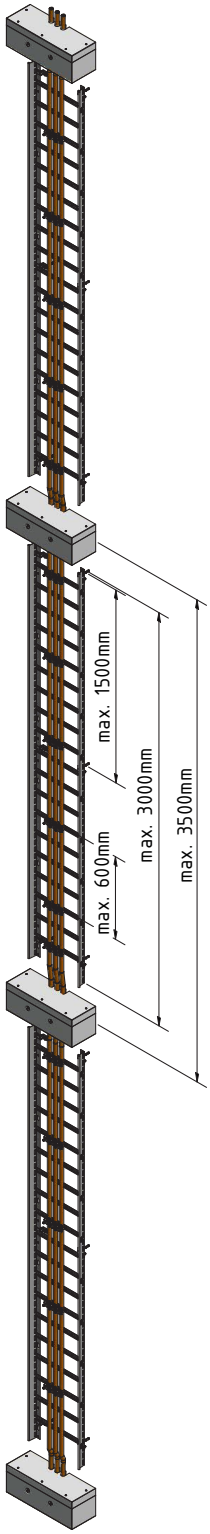

BOX DE PROTECTION INCENDIE E90

La norme DIN 4102-12 exige un étayage efficace des câbles en cas de pose verticale continue jusqu'à 3,5 mètres au maximum.

Les box de protection incendie constituent une alternative à la pose verticale-horizontale des câbles. Grâce à elles, vous montez les câbles sans perdre de place dans la zone montante. Les box de protection incendie E90 de LANZ sont fixées sur la maçonnerie, à une distance de 3,5 mètres les unes des autres entre les chemins posés à la verticale. Les box de protection incendie sont compatibles avec tous les produits de zone montante de cette brochure.

Le principe des box de protection incendie LANZ repose sur la séparation de la fixation intégrée des câbles, composée d'une barre profilée et de brides de fixation. La charge thermique exercée sur le câble et sa fixation est ainsi largement réduite, ce qui à son tour réduit nettement le risque de rupture de câbles par le poids propre des câbles en cas d'incendie.

Les box de protection incendie LANZ répondent à cette exigence et le maintien du fonctionnement est ainsi pleinement garanti.

ZONE MONTANTE
BOX DE ZONE MONTANTE AVEC BARRE PROFILÉE MULTIFIX

SPÉCIFICATIONS

Charge utile collier	5kg/collier
Espacement box	3.5m
Espacement des colliers	0.6m
Numéro de configuration	3.01

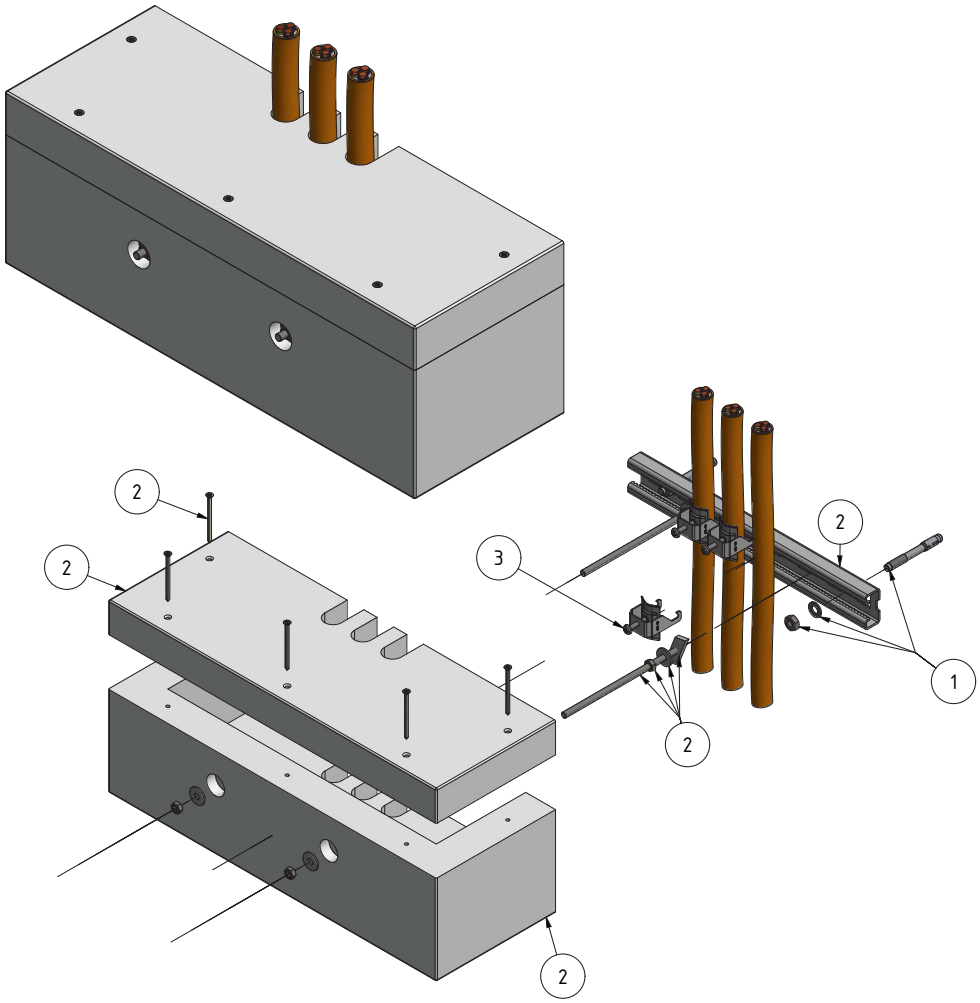

LISTE DES ARTICLES

N°	ARTICLE	N° ELDAS	N° LANZ	N° ELDAS	N° LANZ	N° ELDAS	N° LANZ
SET BOX DE ZONE MONTANTE/BARRE MF		REVÊTUE					
2	Box L = 100	127 099 826	302 251	-	-	-	-
2	Box L = 200	127 099 836	302 252	-	-	-	-
2	Box L = 300	127 099 846	302 253	-	-	-	-
2	Box L = 400	127 099 856	302 254	-	-	-	-
ACCESSOIRES		SVZ/GVZ				A4	
3	Étrier de câbles 8-15	120 150 626	307 575	-	-	120 140 626	306 575
3	Étrier de câbles 15-20	120 151 326	307 576	-	-	120 141 326	306 576
3	Étrier de câbles 20-26	120 152 326	307 577	-	-	120 142 326	306 577
3	Étrier de câbles 26-33	120 153 326	307 578	-	-	120 143 326	306 578
3	Étrier de câbles 32-40	120 154 726	307 579	-	-	120 144 726	306 579
3	Étrier de câbles 40-50	120 155 826	307 580	-	-	120 145 826	306 580
1	Cheville FAZ II 10/10 K GS M10 X 75	127 090 836	339 000	-	-	127 090 876	369 000
1	Vis à béton FBS II 10 X 90	160 010 016	339 040	-	-	160 010 006	369 040
	Autocollant maintien de fonction	127 099 599	302 140	-	-	-	-

MATÉRIAU

SVZ	acier zingué sendzimir
GVZ	acier électrozingué
FVZ	acier zingué à chaud
A4/A2	acier inoxydable

ZONE MONTANTE > 3.5M
ÉCHELLE DE CÂBLES AVEC BRIDE MURALE

Reconnaissance AEAI

SPÉCIFICATIONS

Charge utile échelle	20kg/m
Charge utile collier	5kg/collier
Espacement des supports échelle	1.5m
Espacement des colliers	0.6m
Espacement des échelons	150mm
Numéro de configuration	3.06

montage sans box

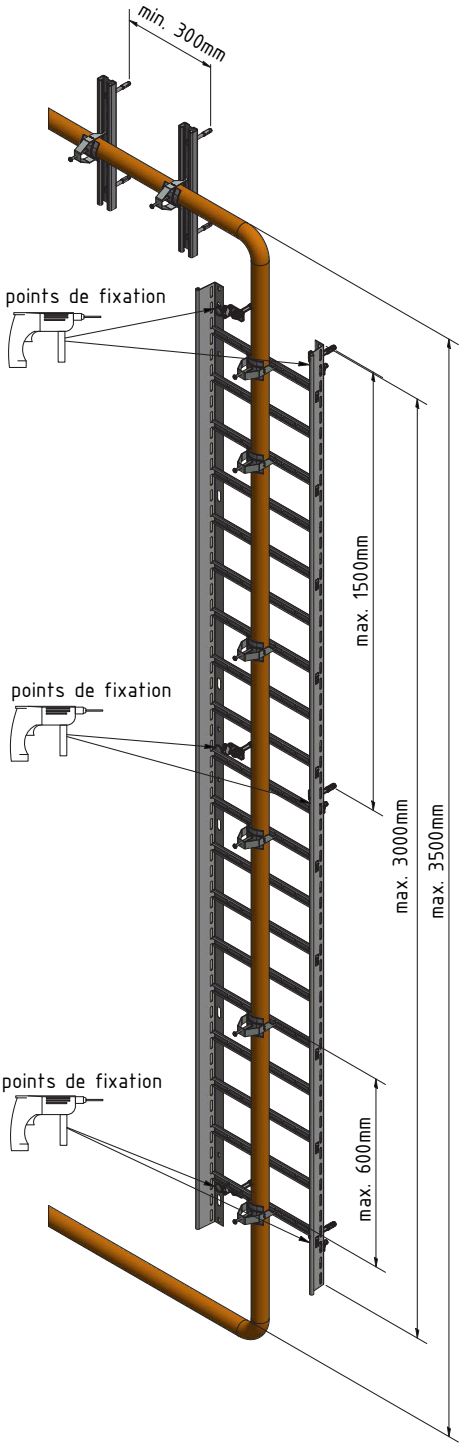

montage avec box

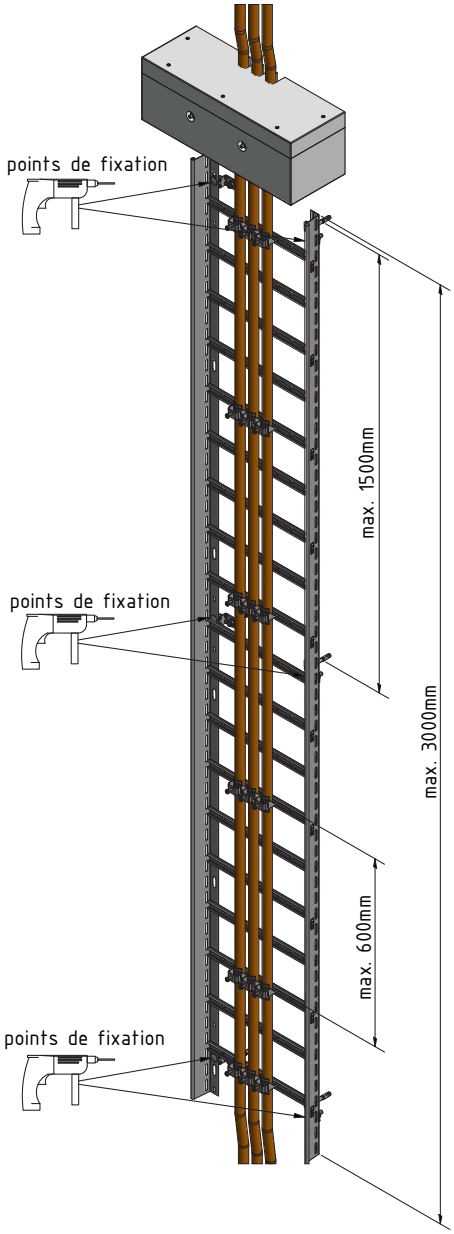

LISTE DES ARTICLES

N°	ARTICLE	N° ELDAS	N° LANZ	N° ELDAS	N° LANZ	N° ELDAS	N° LANZ
ÉCHELLE DE CÂBLES		SVZ/GVZ		FVZ		A4	
3	200 X 60 espacement 150	127 000 216	313 445	127 060 216	309 735	127 000 166	306 445
3	300 X 60 espacement 150	127 000 226	313 446	127 060 226	309 736	127 000 176	306 446
3	400 X 60 espacement 150	127 000 236	313 447	127 060 236	309 737	127 000 186	306 447
BRIDE MURALE							
2	Bride murale	-	-	-	-	127 049 016	306 110
ACCESSOIRES							
1	Cheville FAZ II 10/10 K GS M10 X 75	127 090 836	339 000	-	-	127 090 876	369 000
1	Vis à béton FBS II 10 X 90	160 010 016	339 040	-	-	160 010 006	369 040
5	Étrier de câbles 8-15	120 150 626	307 575	-	-	120 140 626	306 575
5	Étrier de câbles 15-20	120 151 326	307 576	-	-	120 141 326	306 576
5	Étrier de câbles 20-26	120 152 326	307 577	-	-	120 142 326	306 577
5	Étrier de câbles 26-33	120 153 326	307 578	-	-	120 143 326	306 578
5	Étrier de câbles 32-40	120 154 726	307 579	-	-	120 144 726	306 579
5	Étrier de câbles 40-50	120 155 826	307 580	-	-	120 145 826	306 580
	Autocollant maintien de fonction	127 099 599	302 140	-	-	-	-

SOLUTION 1: DÉRIVATION AVEC BARRE PROFILÉE MULTIFIX

Installation de deux barres profilées Multifix par dérivation.

BARRE PROFILÉE MULTIFIX

2	50 X 25 X 200	127 088 006	350 000	-	sur demande	127 088 906	306 902
2	50 X 25 X 300	127 088 016	350 001	-	sur demande	127 088 916	306 903
2	50 X 25 X 400	127 088 026	350 002	-	sur demande	127 088 926	306 904
2	50 X 25 X 500	127 088 036	350 003	-	sur demande	127 088 936	306 905

SOLUTION 2: BOX DE ZONE MONTANTE

SET BOX DE ZONE MONTANTE/BARRE MF		REVÊTUE					
6	Box L = 100	127 099 826	302 251	-	-	-	-
6	Box L = 200	127 099 836	302 252	-	-	-	-
6	Box L = 300	127 099 846	302 253	-	-	-	-
6	Box L = 400	127 099 856	302 254	-	-	-	-

Accessoires de la box de zone montante, voir pages 56/57

TYPES DE CÂBLES CERTIFIÉS

(N)HXH FE180 E90	certifié: **E90**
(N)HXCH FE180 E90	certifié: **E90**
(N)HXH FE180 E30-E60	certifié: **E90**
(N)HXCH FE180 E30-E60	certifié: **E60**
JE-H(St)H FE180 E30-E90	certifié: **E30**
JE-H(St)HRH FE180 E30-E90	certifié: **E90**

MATÉRIAU

SVZ	acier zingué sendzimir
GVZ	acier électrozingué
FVZ	acier zingué à chaud
A4/A2	acier inoxydable

ZONE MONTANTE > 3.5M
ÉCHELLE DE CÂBLES DIRECTE

Reconnaissance AEAI

SPÉCIFICATIONS

Charge utile échelle	20kg/m
Charge utile collier	5kg/collier
Espacement des supports échelle	1.5m
Espacement des colliers	0.6m
Espacement des échelons	150mm
Numéro de configuration	3.07

montage sans box

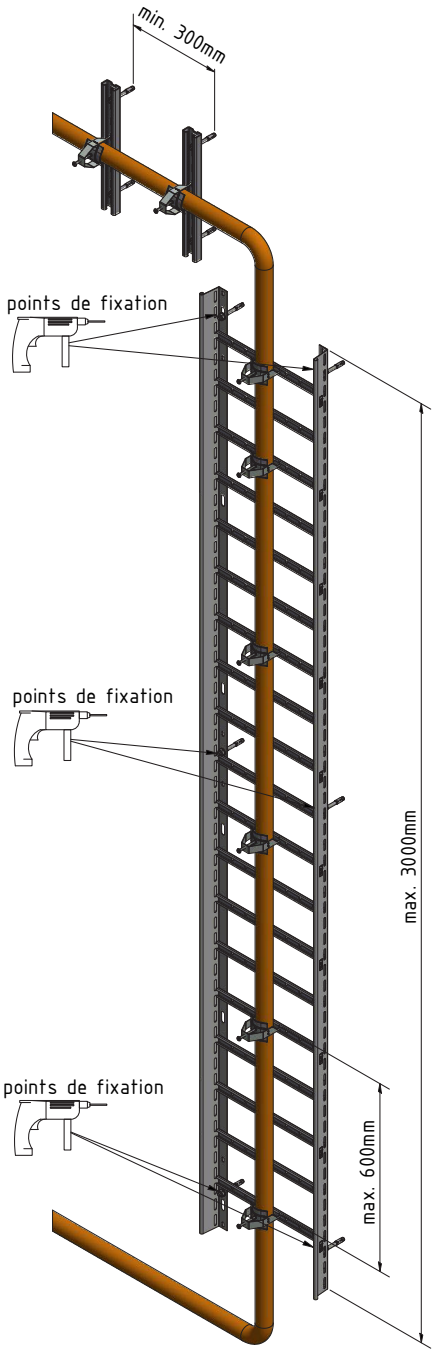

montage avec box

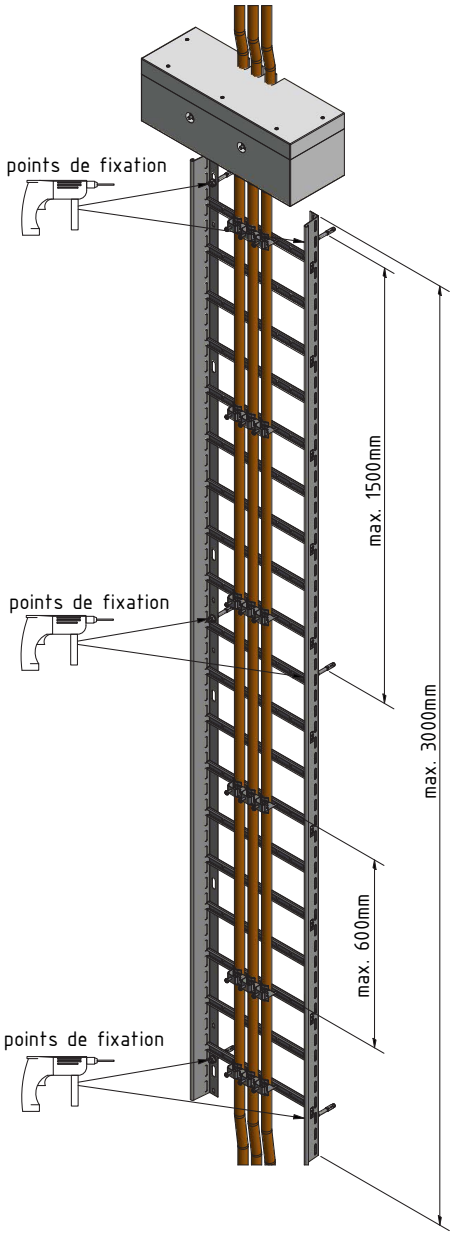

LISTE DES ARTICLES

N°	ARTICLE	N° ELDAS	N° LANZ	N° ELDAS	N° LANZ	N° ELDAS	N° LANZ
ÉCHELLE DE CÂBLES		SVZ/GVZ		FVZ		A4	
2	200 X 60 espacement 150	127 000 216	313 445	127 060 216	309 735	127 000 166	306 445
2	300 X 60 espacement 150	127 000 226	313 446	127 060 226	309 736	127 000 176	306 446
2	400 X 60 espacement150	127 000 236	313 447	127 060 236	309 737	127 000 186	306 447

ACCESSOIRES

1	Cheville FAZ II 10/10 K GS M10 X 75	127 090 836	339 000	-	-	127 090 876	369 000
1	Vis à béton FBS II 10 X 90	160 010 016	339 040	-	-	160 010 006	369 040

4	Étrier de câbles 8-15	120 150 626	307 575	-	-	120 140 626	306 575
4	Étrier de câbles 15-20	120 151 326	307 576	-	-	120 141 326	306 576
4	Étrier de câbles 20-26	120 152 326	307 577	-	-	120 142 326	306 577
4	Étrier de câbles 26-33	120 153 326	307 578	-	-	120 143 326	306 578
4	Étrier de câbles 32-40	120 154 726	307 579	-	-	120 144 726	306 579
4	Étrier de câbles 40-50	120 155 826	307 580	-	-	120 145 826	306 580

	Autocollant maintien de fonction	127 099 599	302 140	-	-	-	-

SOLUTION 1: DÉRIVATION AVEC BARRE PROFILÉE MULTIFIX

Installation de deux barres profilées Multifix par dérivation.

BARRE PROFILÉE MULTIFIX

2	50 X 25 X 200	127 088 006	350 000	-	sur demande	127 088 906	306 902
2	50 X 25 X 300	127 088 016	350 001	-	sur demande	127 088 916	306 903
2	50 X 25 X 400	127 088 026	350 002	-	sur demande	127 088 926	306 904
2	50 X 25 X 500	127 088 036	350 003	-	sur demande	127 088 936	306 905

SOLUTION 2: BOX DE ZONE MONTANTE

SET BOX DE ZONE MONTANTE/BARRE MF		REVÊTU					
6	Box L = 100	127 099 826	302 251	-	-	-	-
6	Box L = 200	127 099 836	302 252	-	-	-	-
6	Box L = 300	127 099 846	302 253	-	-	-	-
6	Box L = 400	127 099 856	302 254	-	-	-	-

Accessoires de la box de zone montante, voir pages 56/57

TYPES DE CÂBLES CERTIFIÉS

(N)HXH FE180 E90	certifié: **E90**		
(N)HXCH FE180 E90	certifié: **E90**		
(N)HXH FE180 E30-E60	certifié: **E90**	JE-H(St)H FE180 E30-E90	certifié: **E30**
(N)HXCH FE180 E30-E60	certifié: **E60**	JE-H(St)HRH FE180 E30-E90	certifié: **E90**

MATÉRIAU

SVZ	acier zingué sendzimir
GVZ	acier électrozingué
FVZ	acier zingué à chaud
A4/A2	acier inoxydable

ZONE MONTANTE > 3.5M
BARRE PROFILÉE MULTIFIX

Reconnaissance AEAI

SPÉCIFICATIONS

Charge utile collier	5kg/collier
Espacement des supports	0.6m
Numéro de configuration	3.08

montage sans box

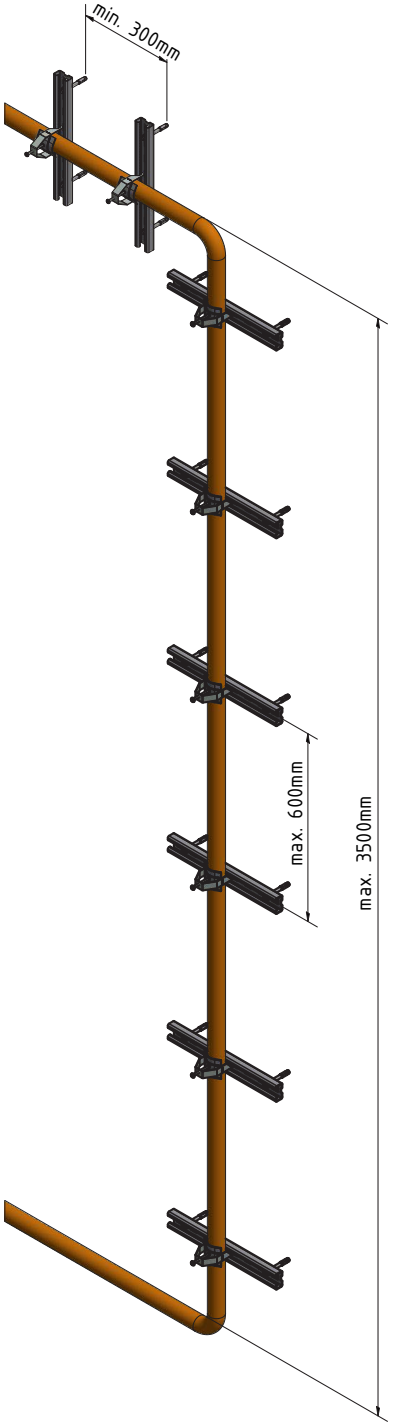

montage avec box

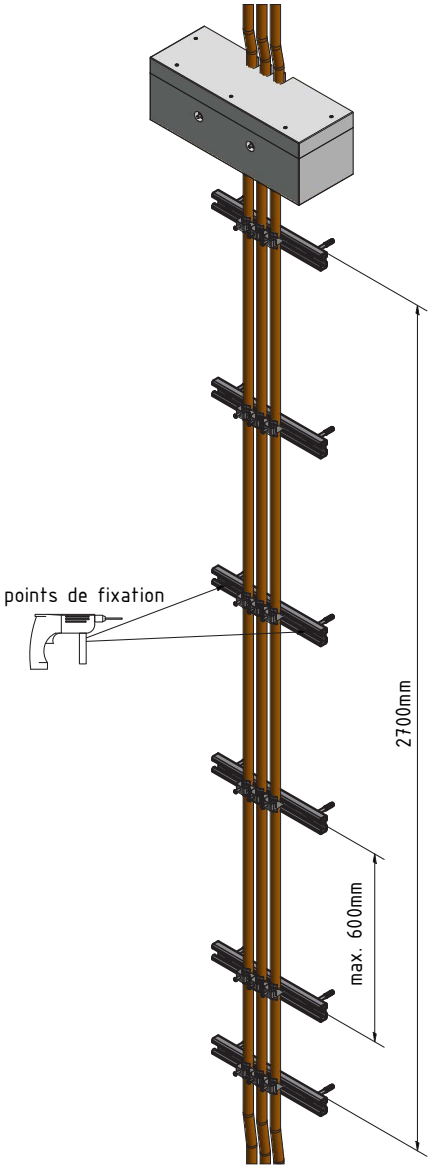

LISTE DES ARTICLES

N°	ARTICLE	N° ELDAS	N° LANZ	N° ELDAS	N° LANZ	N° ELDAS	N° LANZ
BARRE PROFILÉE MULTIFIX		SVZ/GVZ		FVZ		A4	
2	50 X 25 X 200	127 088 006	350 000	-	sur demande	127 088 906	306 902
2	50 X 25 X 300	127 088 016	350 001	-	sur demande	127 088 916	306 903
2	50 X 25 X 400	127 088 026	350 002	-	sur demande	127 088 926	306 904
2	50 X 25 X 500	127 088 036	350 003	-	sur demande	127 088 936	306 905

ACCESSOIRES

1	Cheville FAZ II 10/10 K GS M10 X 75	127 090 836	339 000	-	-	127 090 876	369 000
1	Vis à béton FBS II 10 X 90	160 010 016	339 040	-	-	160 010 006	369 040

3	Étrier de câbles 8-15	120 150 626	307 575	-	-	120 140 626	306 575
3	Étrier de câbles 15-20	120 151 326	307 576	-	-	120 141 326	306 576
3	Étrier de câbles 20-26	120 152 326	307 577	-	-	120 142 326	306 577
3	Étrier de câbles 26-33	120 153 326	307 578	-	-	120 143 326	306 578
3	Étrier de câbles 32-40	120 154 726	307 579	-	-	120 144 726	306 579
3	Étrier de câbles 40-50	120 155 826	307 580	-	-	120 145 826	306 580

	Autocollant maintien de fonction	127 099 599	302 140	-	-	-	-

SOLUTION 1: DÉRIVATION AVEC BARRE PROFILÉE MULTIFIX

Installation de deux barres profilées Multifix par dérivation.

BARRE PROFILÉE MULTIFIX

2	50 X 25 X 200	127 088 006	350 000	-	sur demande	127 088 906	306 902
2	50 X 25 X 300	127 088 016	350 001	-	sur demande	127 088 916	306 903
2	50 X 25 X 400	127 088 026	350 002	-	sur demande	127 088 926	306 904
2	50 X 25 X 500	127 088 036	350 003	-	sur demande	127 088 936	306 905

SOLUTION 2: BOX DE ZONE MONTANTE

SET BOX DE ZONE MONTANTE/BARRE MF BESCHICHTET

4	Box L = 100	127 099 826	302 251	-	-	-	-
4	Box L = 200	127 099 836	302 252	-	-	-	-
4	Box L = 300	127 099 846	302 253	-	-	-	-
4	Box L = 400	127 099 856	302 254	-	-	-	-

Accessoires de la box de zone montante, voir pages 56/57

TYPES DE CÂBLES CERTIFIÉS

(N)HXH FE180 E90	certifié: **E90**
(N)HXCH FE180 E90	certifié: **E90**
(N)HXH FE180 E30-E60	certifié: **E90**
(N)HXCH FE180 E30-E60	certifié: **E60**
JE-H(St)H FE180 E30-E90	certifié: **E30**
JE-H(St)HRH FE180 E30-E90	certifié: **E30**

MATÉRIAU

SVZ	acier zingué sendzimir
GVZ	acier électrozingué
FVZ	acier zingué à chaud
A4/A2	acier inoxydable

ZONE MONTANTE > 3.5M
MULTICHEMIN AVEC BRIDE MURALE

Reconnaissance AEAI

SPÉCIFICATIONS

Charge utile multichemin	20kg/m
Charge utile collier	5kg/collier
Espacement des supports chemin	1.5m
Espacement des colliers	0.6m
Numéro de configuration	3.09

montage sans box

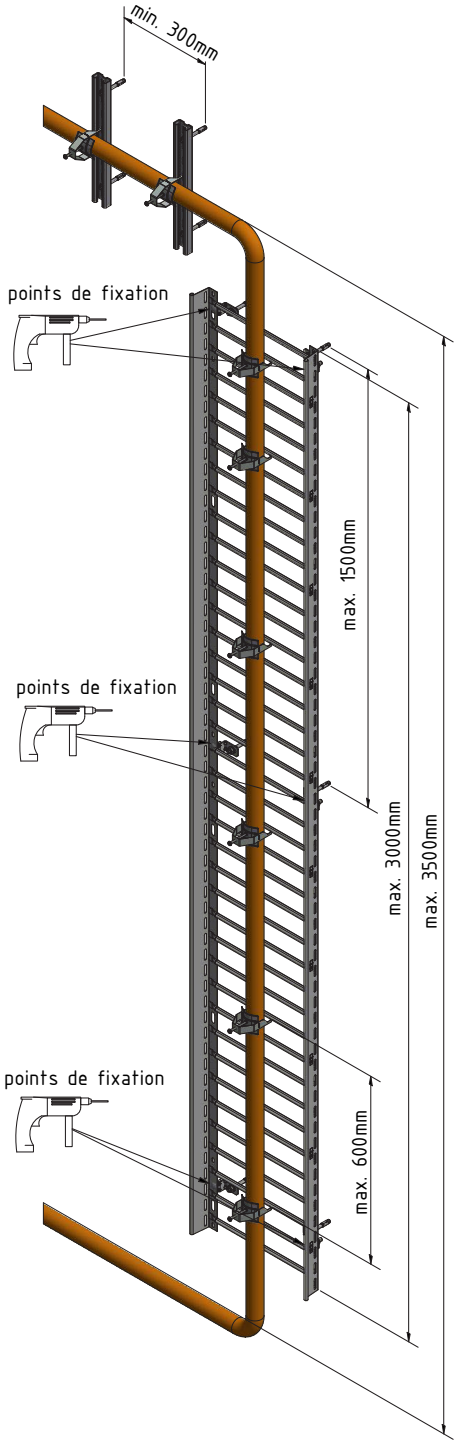

montage avec box

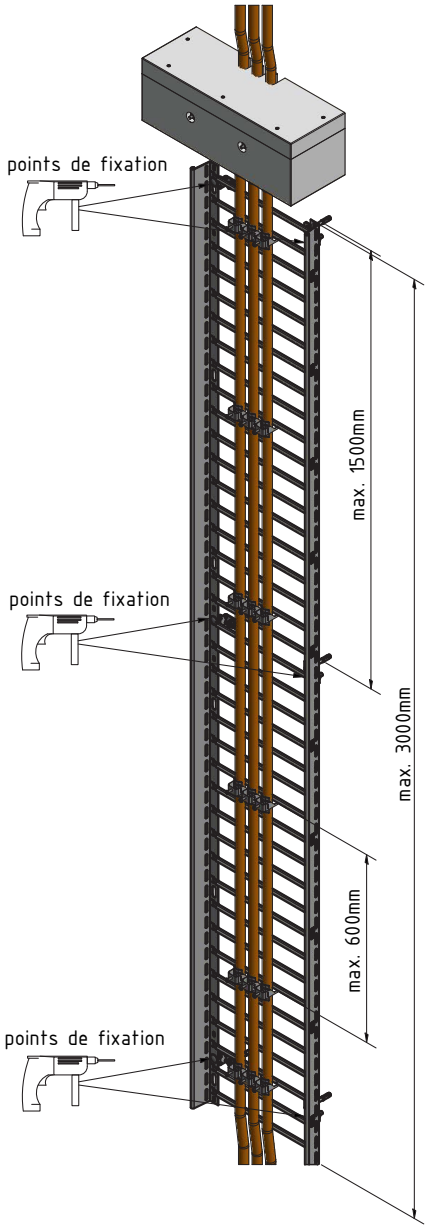

LISTE DES ARTICLES

N°	ARTICLE	N° ELDAS	N° LANZ	N° ELDAS	N° LANZ	N° ELDAS	N° LANZ
MULTICHEMIN		SVZ/GVZ		FVZ		A4	
3	100x60	127 000 306	307 436	-	-	127 001 006	306 200
3	200x60	127 000 316	307 437	-	-	127 001 016	306 201
3	300x60	127 000 326	307 438	-	-	127 001 026	306 202
3	400x60	127 000 336	307 439	-	-	127 001 036	306 203

BRIDE MUALE

2	Bride murale	-	-	-	-	127 049 016	306 110

ACCESSOIRES

1	Cheville FAZ II 10/10 K GS M10 X 75	127 090 836	339 000	-	-	127 090 876	369 000
1	Vis à béton FBS II 10 X 90	160 010 016	339 040	-	-	160 010 006	369 040

5	Étrier de câbles 8-15	120 150 626	307 575	-	-	120 140 626	306 575
5	Étrier de câbles 15-20	120 151 326	307 576	-	-	120 141 326	306 576
5	Étrier de câbles 20-26	120 152 326	307 577	-	-	120 142 326	306 577
5	Étrier de câbles 26-33	120 153 326	307 578	-	-	120 143 326	306 578
5	Étrier de câbles 32-40	120 154 726	307 579	-	-	120 144 726	306 579
5	Étrier de câbles 40-50	120 155 826	307 580	-	-	120 145 826	306 580

	Autocollant maintien de fonction	127 099 599	302 140	-	-	-	-

SOLUTION 1: DÉRIVATION AVEC BARRE PROFILÉE MULTIFIX

Installation de deux barres profilées Multifix par dérivation.

BARRE PROFILÉE MULTIFIX

2	50 X 25 X 200	127 088 006	350 000	-	sur demande	127 088 906	306 902
2	50 X 25 X 300	127 088 016	350 001	-	sur demande	127 088 916	306 903
2	50 X 25 X 400	127 088 026	350 002	-	sur demande	127 088 926	306 904
2	50 X 25 X 500	127 088 036	350 003	-	sur demande	127 088 936	306 905

SOLUTION 2: BOX DE ZONE MONTANTE

SET BOX DE ZONE MONTANTE/BARRE MF REVÊTUE

6	Box L = 100	127 099 826	302 251	-	-	-	-
6	Box L = 200	127 099 836	302 252	-	-	-	-
6	Box L = 300	127 099 846	302 253	-	-	-	-
6	Box L = 400	127 099 856	302 254	-	-	-	-

Accessoires de la box de zone montante voir pages 56/57

TYPES DE CÂBLES CERTIFIÉS

(N)HXH FE180 E90	certifié: **E90**
(N)HXCH FE180 E90	certifié: **E90**
(N)HXH FE180 E30-E60	certifié: **E30**
(N)HXCH FE180 E30-E60	certifié: **E30**
JE-H(St)H FE180 E30-E90	certifié: **E30**
JE-H(St)HRH FE180 E30-E90	certifié: **E60**

MATÉRIAU

SVZ	acier zingué sendzimir
GVZ	acier électrozingué
FVZ	acier zingué à chaud
A4/A2	acier inoxydable

NOTES

Éditeur:
lanz oensingen sa
Südringstrasse 2
4702 Oensingen

Édition:
Édition 2/juillet 2021

Avertissement:
Les informations publiées dans les catalogues de la lanz oensingen sa sont fournies sans garantie et ne sont pas contractuelles. Les spécifications des produits peuvent encore évoluer en cours d'impression.

lanz oensingen sa
Südringstrasse 2
4702 Oensingen

Tél. +41 62 388 21 21
info@lanz-oens.com
www.lanz-oens.com